MAINSTAYS PARSONS 5 SHELF BOOK CASE

VENDOR STOCK #
MS18-D1-1009-01 Dark Chestnut

THIS INSTRUCTION BOOKLET CONTAINS **IMPORTANT** SAFETY INFORMATION. PLEASE READ AND KEEP FOR FUTURE REFERENCE.

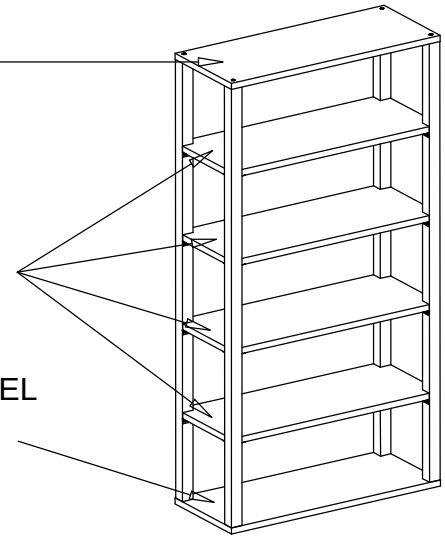

Call our toll free number for any assistance you need 1-800-729-1569
Clean the product with your favorite furniture polish and a soft cloth. DO NOT USE harsh chemicals or abrasive cleaners,
Move your new furniture carefully with two people. Lift and carry the unit, Never push or drag the unit.
Do not allow children to climb or play on the unit.
Failure to comply could result in severe injury.
This unit has been designed to support the maximum loads shown. Exceeding these load limits could cause unit sagging, instability,product collapse and / or serious injury.
Additional parts are available for a nominal fee.

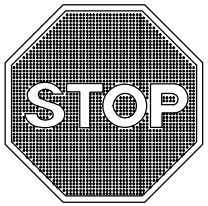

DO NOT RETURN PRODUCT TO THE STORE Individual stores do not stock parts. If a part is missing or damaged, call our toll-free customer service line. We will gladly ship your replacement parts FREE of charge.

Need Parts or Assistance? 1-800-729-1569

For prompt, reliable service please have your assembly manual ready.

Lot Number _____ Date Of Purchase ____/____/____

Recommended number of people needed for assembly:1
(however it is always better to have an extra hand.)
Estimated assembly time is 1.0 hour

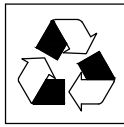

Please Recycle

Huisen Furniture (Longnan) Co.,Ltd.
Made in China

MAINSTAYS PARSONS 5 SHELF BOOK CASE

VENDOR STOCK #
MS18-D1-1009-01 Dark Chestnut

BEFORE STARTING

-Read each step carefully before starting. It is very important that each step of instruction is performed in the correct order. If these steps are not followed in sequence, assembly difficulties will occur.
-Make sure all parts are included. Most board parts are labeled or stamped on the raw edge.
-Work in spacious area, preferably on a carpet, near the place the unit will be used.
-Have the following tools close at hand.
-Do not use power tools to assemble your furniture. Power tools may strip or damage the parts.

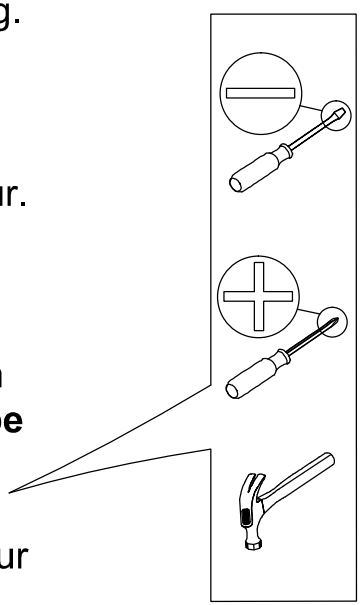

HELPFUL HINTS

- Call our toll free number if you need assistance.
- Compression dowels are tapped in with a hammer.
-Move your new furniture carefully with two people. Lift and carry the unit to it's new location.
- Never push, drag or scoot your furniture (especially on carpet).
- Additional parts are available for a nominal fee.

For help with assembly, identifying parts,product information or to order parts, please contact us:

Call us at: 1-800-729-1569
(in U.S.A. only)

Monday - Friday
9:00 am - 5:00 pm
Eastern Standard Time

Please read completely through the instructions and verify that all parts listed are present before beginning assembly.
Please call for replacement parts or assistance:1-800-729-1569

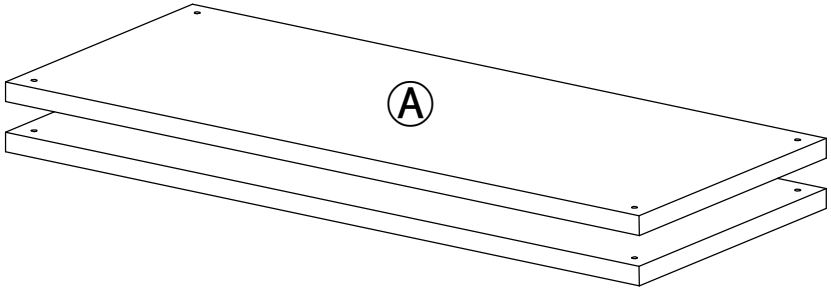

Top/Bottom panel
(Qty: 2)

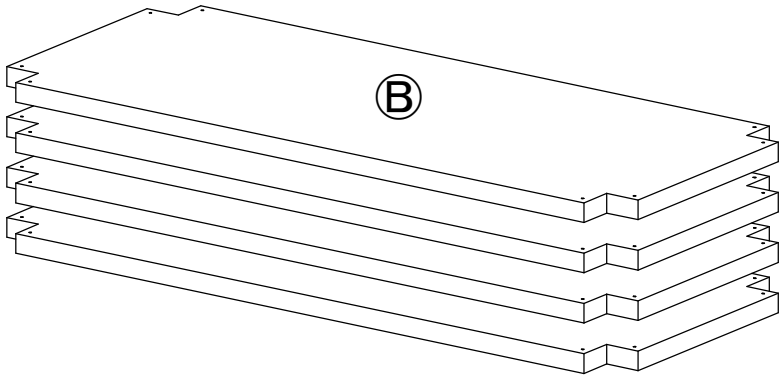

Middle shelf
(Qty: 4)

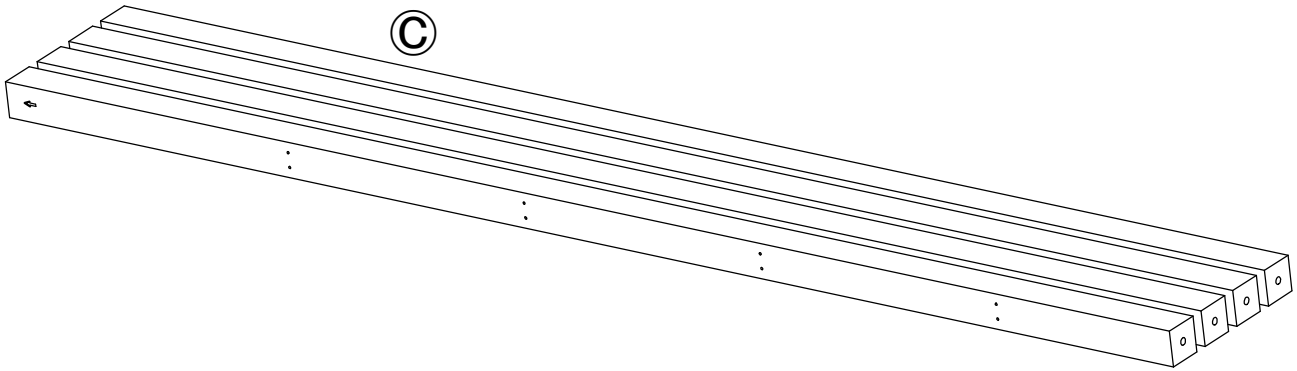

Leg
(Qty: 4)

①

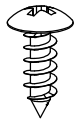

Screw
Qty: 96+3 Extra

②

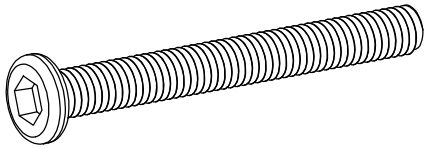

Screw bolt
Qty: 8

③

Spring washer
Qty: 8

④

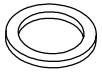

Washer
Qty: 8

⑤

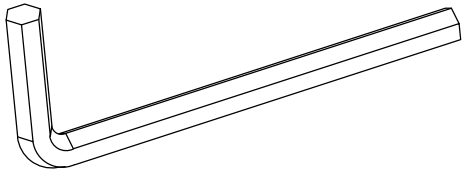

Allen key
Qty: 1

⑥

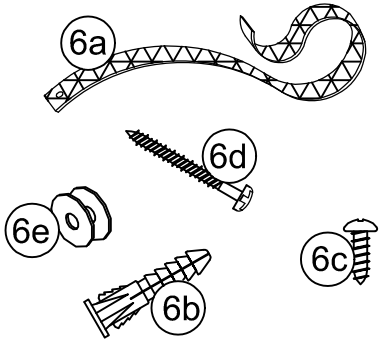

Safety strap kit
Qty: 1

⑦

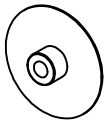

Cap
Qty: 8

⑧

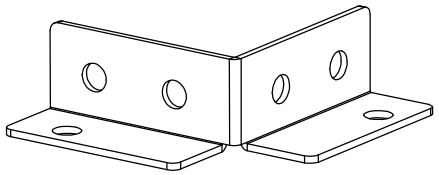

Metal bracket
Qty: 16

1

Attach the metal bracket ⑧ to part B using screw ① as shown.

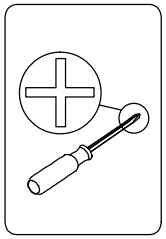

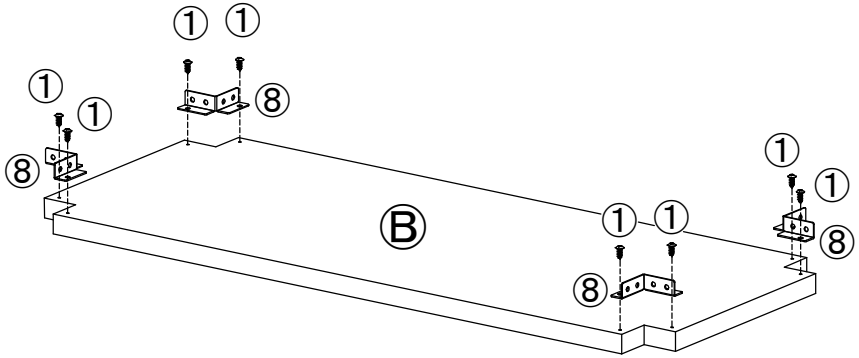

x 4

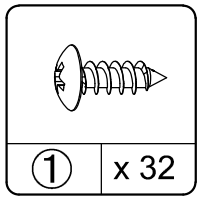

① x 32

Screw

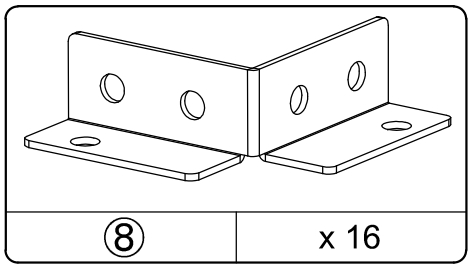

⑧ x 16

Metal bracket

2

Attach part B to part C using screw ① as shown.

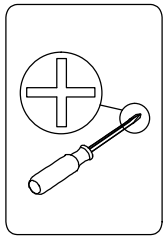

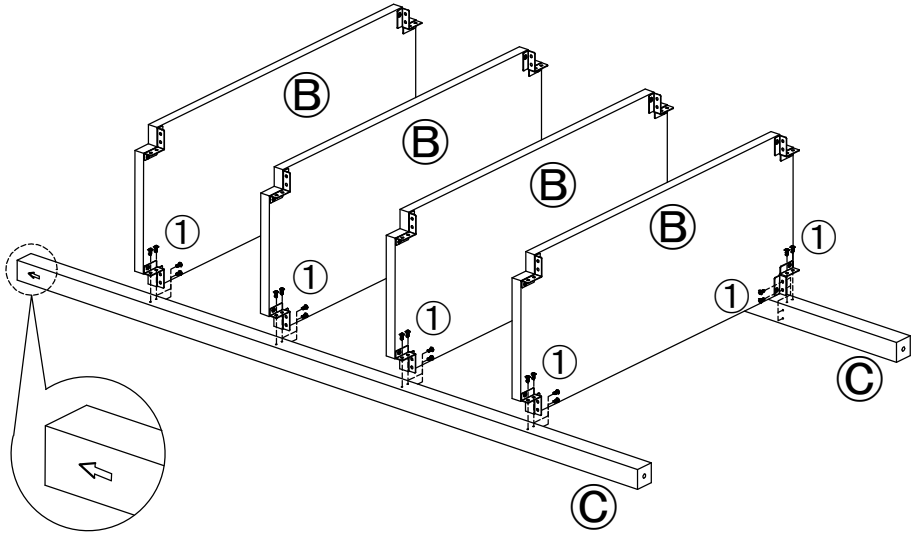

UP

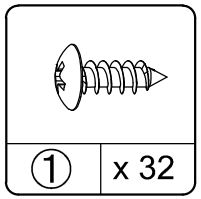

① x 32

Screw

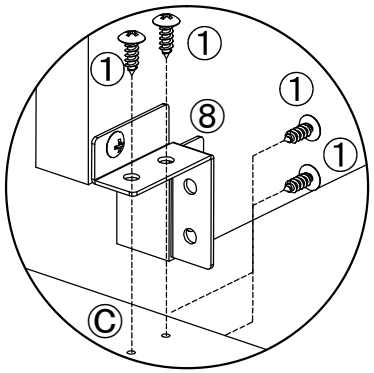

x 8

3

Attach 2pcs part C to the structure using screw ① as shown.

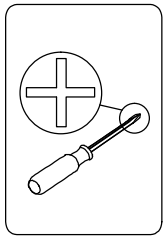

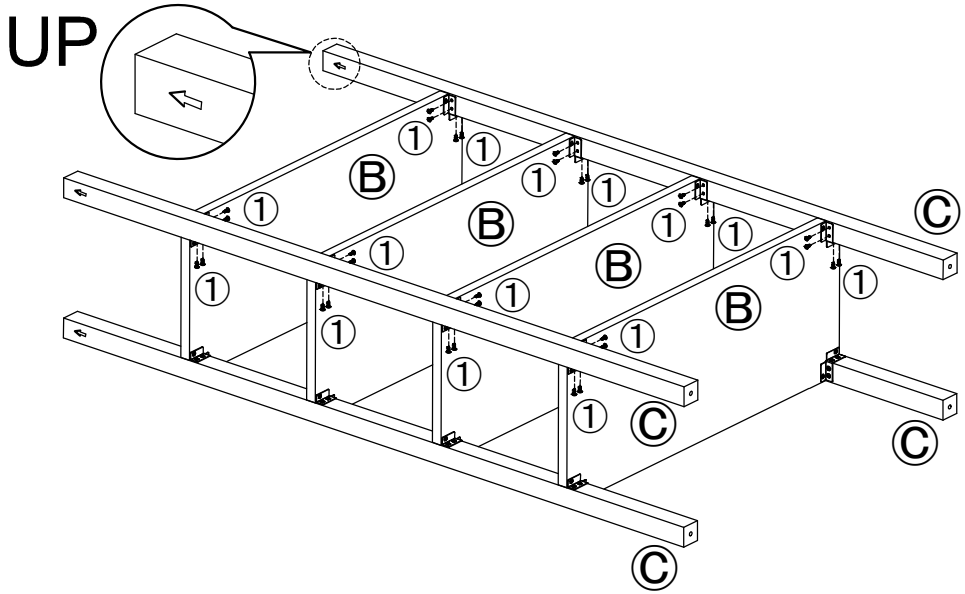

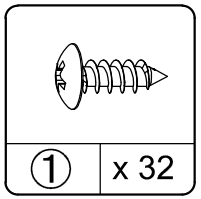

① x 32

Screw

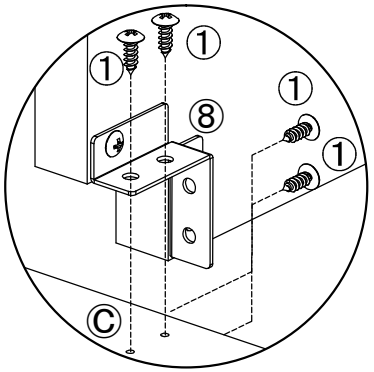

x 8

4

Attach part A to the structure using hardware ②③④⑦ and attached allen key as shown. Tighten the bolts completely in order to avoid wobble/instability.

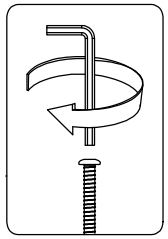

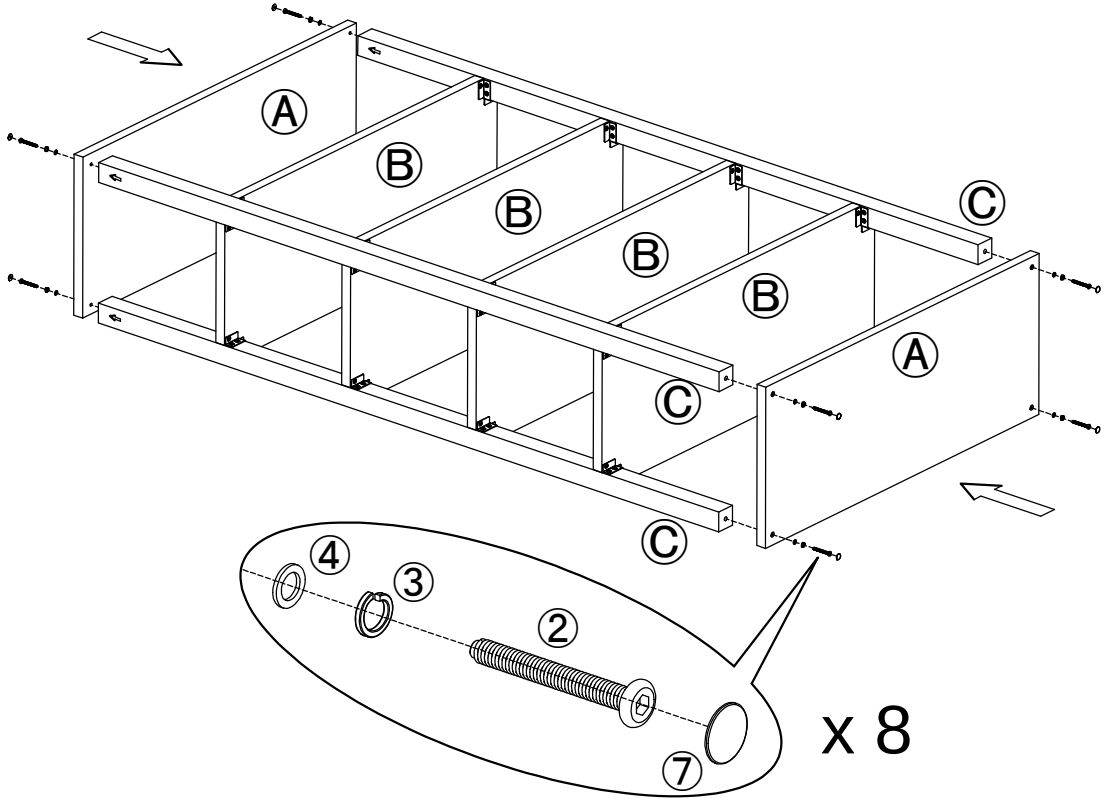

x 8

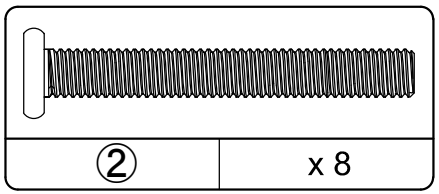

② x 8

Screw bolt

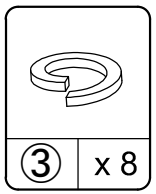

③ x 8

Spring washer

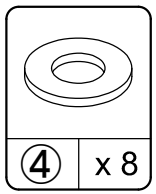

④ x 8

Washer

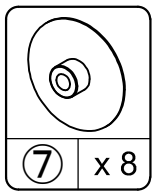

⑦ x 8

Cap

5

Now Your Unit Is Completed

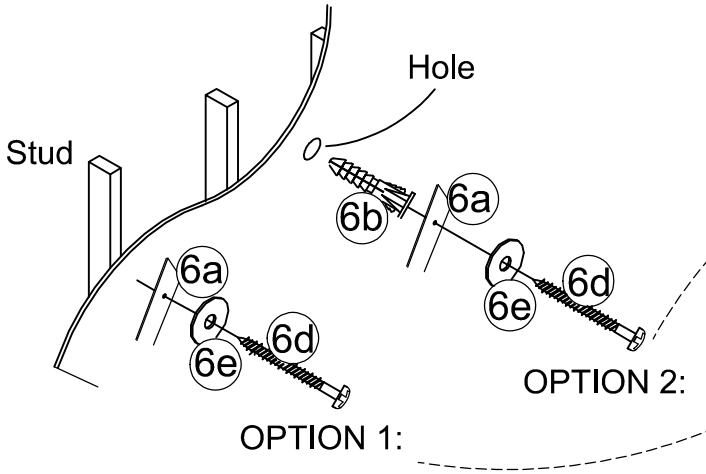

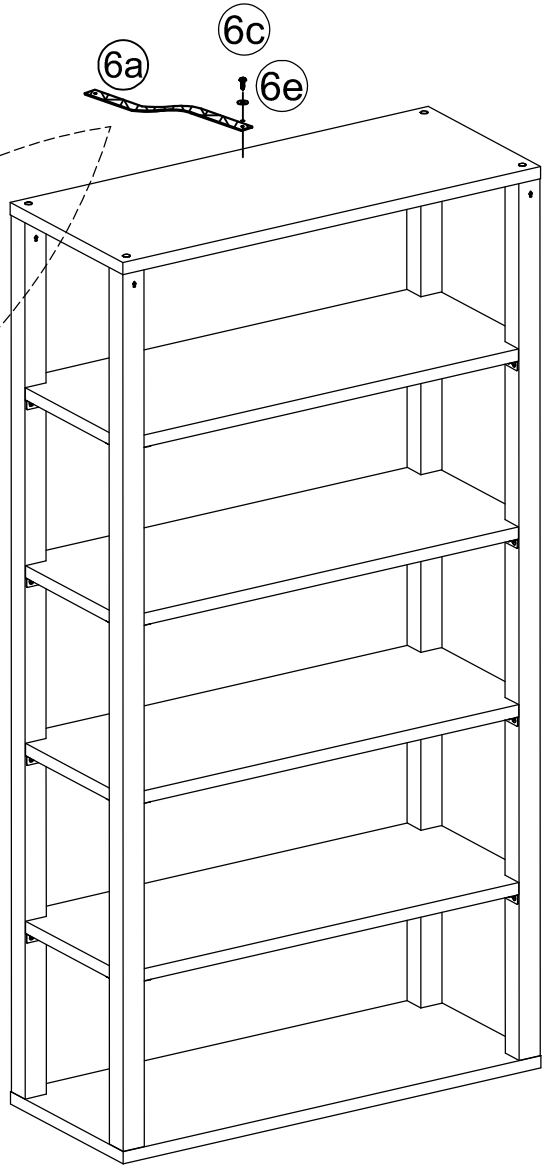

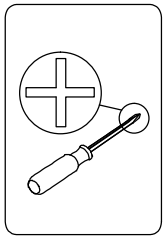

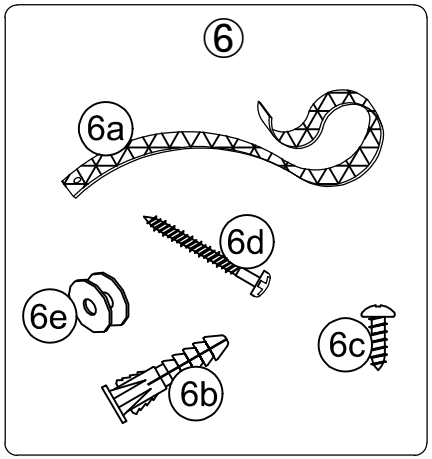

Safety strap kit

Fasten the SAFETY STRAP (6a) to the wall using OPTION 1 or 2 as shown.

OPTION 1:
Fasten the STRAP (6a) to a stud in the wall using the SCREW (6d) through WASHER (6e).

OPTION 2:
Drill a 3/16" diameter hole in the wallboard. Tap the WALL ANCHOR (6b) into the hole until it is flush. Fasten the STRAP (6a) to the WALL ANCHOR (6b) using the SCREW (6d) through the WASHER (6e).

Please call for replacement parts or assistance:1-800-729-1569
Monday - Friday 9:00 am- 5:00 pm EST

MAINSTAYS PARSONS LIBRERÍA DE 5 ESTANTES

EL STOCK DE VENDEDOR #
MS18-D1-1009-01 Castaño oscuro

ESTE MANUAL DE INSTRUCCIÓN CONTIENE INFORMACIÓN **IMPORTANTE** DE SEGURIDAD. POR FAVOR DE LEER Y GUARDAR PARA FUTURAS REFERENCIAS

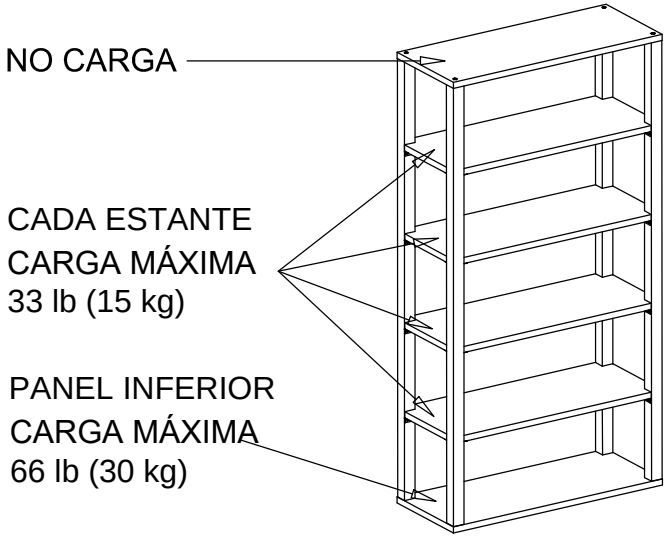

Marcar nuestro número gratis para cualquier asistencia que necesitas 1-800-729-1569.
Limpiar el producto con tu pulidor favorite de mueble y un trapo blando. NO USAR químicos fuertes o producto de limpieza abrasivo.
Mover tu mueble con cuidado por dos personas. Levantar y trasladar la unidad. Nunca empujar o arrastrar la unidad.
No dejar a los niños subir o jugar sobre la unidad.
El incumplimiento puede causar daño grave.
La unidad está diseñada para soportar la carga máxima como demostrada.
Sobrepasar el límite de carga puede causar la caída y la inestabilidad del producto, o daño grave.
Piezas adicionales están disponibles por un costo nominal.

NO DEVOLVER EL PRODUCTO A LA TIENDA. Tiendas individuales no reservan piezas. Si se pierde o se rompe la pieza, marca a nuestro servicio del cliente. Con gusto te enviaremos la pieze de reemplazo de forma gratuita.

¿Necesitas Pieza o Ayuda? 1-800-729-1569

Para un servicio rápido y confiable, por favor de tener a mano el manual de ensamblaje.
Número de Partida_____ Fecha de Compra___/___/____

Número de personas recomendado para el ensamblaje: 1
(sin embargo siempre es mejor tener mano extra.)
Hora estimada para ensambleje es 1.0 hora.

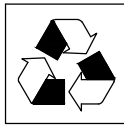

Por Favor De Reciclar

Huisen Furniture (Longnan) Co., Ltd
Hecho en China

MAINSTAYS PARSONS LIBRERÍA DE 5 ESTANTES

EL STOCK DE VENDEDOR #
MS18-D1-1009-01 Castaño oscuro

ANTES DE COMENZAR

-Leer atentamenta cada paso antes de comenzar. Es muy imporpante que cada paso de la instrucción se lleve a cabo en el orden correcto. Si no se siguen los pasos en el orden, dificultades pueden ocurrir.
-Asegurarse de que todas las piezas estén incluidos. La mayoría de los tableros están etiquetados o estampado en el borde.
-Trabajar en una zona amplia, mejor sobre la alfombra, cerca del sitio donde la unidad se utiliza.
-Tener a mano las siguientes herramientas.
-No utilizar las herramientas eléctricas para montar las muebles. Herramientas eléctricas pueden pelar o dañar las piezas.

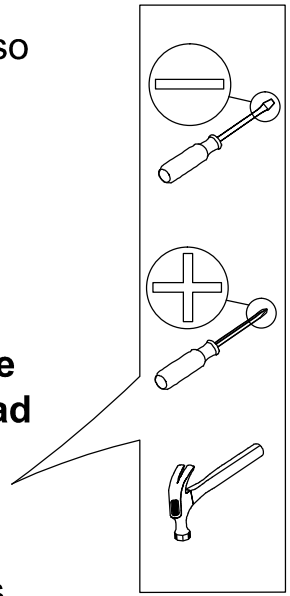

CONSEJOS ÚTILES

- Llamar a nuestro número gratis para ayuda.
- Golpear la clavija con un martillo.
- Mover tu mueble nuevo con cuidado. Mejor con dos personas para levanter y llevar la unidad a la nueva ubicación.
- Nunca empujar, arrastrar tus muebles (especialmente sobre la alfombra).
- Piezas adicionales están disponibles por un costo nominal

Para ayudas como ensamblaje, identificación de las piezas, información del producto u otras partes, por favor de ponernos en contacto:

Llamarnos por: 1-800-729-1569
(solamente en E.E.U.U)

Lunes-Viernes
9:00am-5:00pm
Hora de la Zona Este

PIEZAS

Por favor de leer completamente la instrucción y verificar que todas las piezas mencionadas están presentes antes de comenzar el ensamblaje.
Por favor de llamar para piezas de reemplazo o ayudas: 1-800-729-1569.

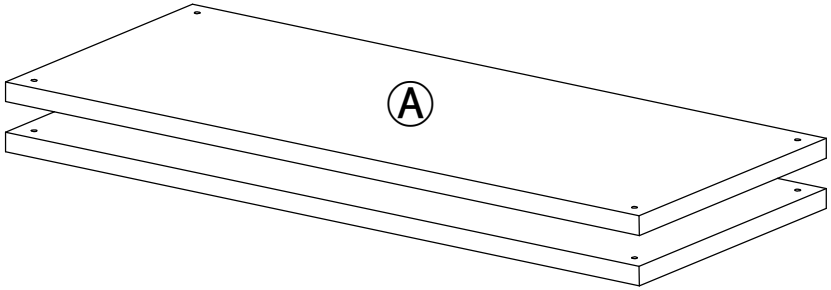

Panel superior / inferior
(Cantidad: 2)

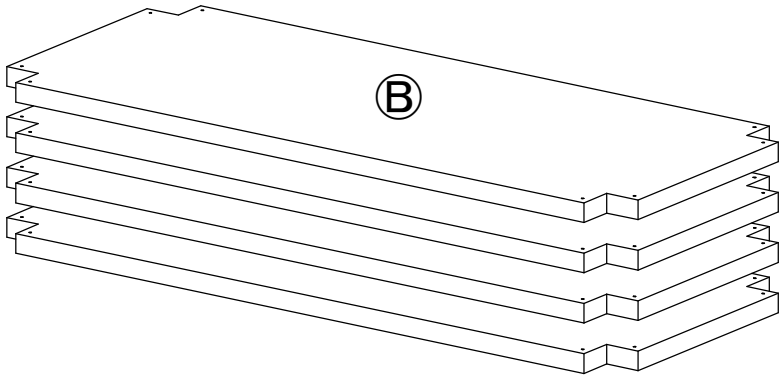

Estante del medio
(Cantidad: 4)

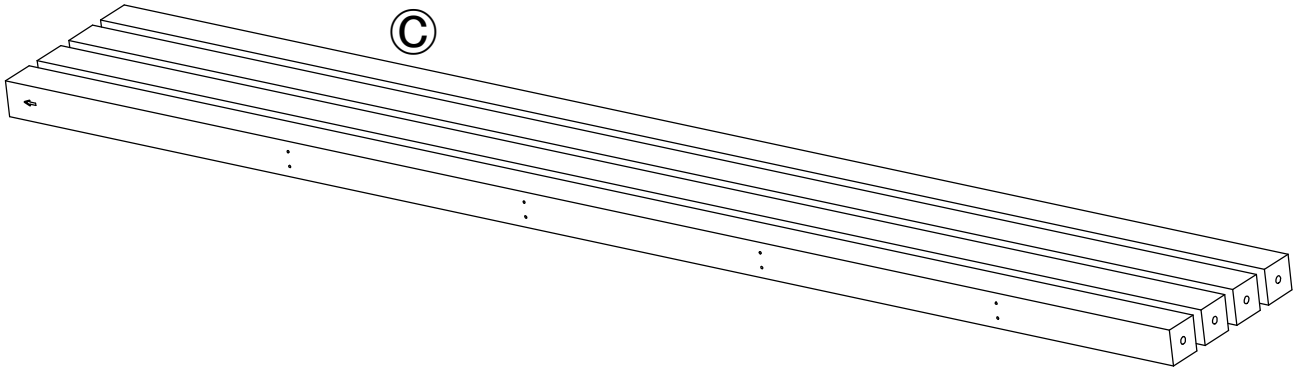

Piema
(Cantidad: 4)

Quincalla

①

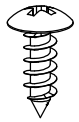

Tornillo
Cantidad: 96+3 Extra

②

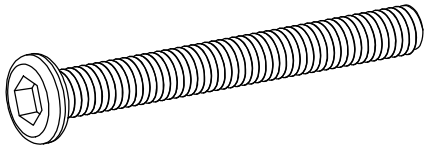

Tornillo
Cantidad: 8

③

Arandela elástica
Cantidad: 8

④

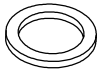

Arandela
Cantidad: 8

⑤

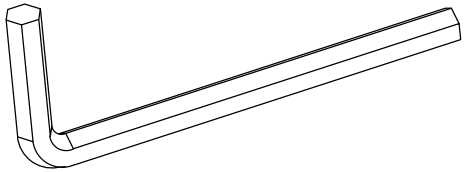

Llave allen
Cantidad: 1

⑥

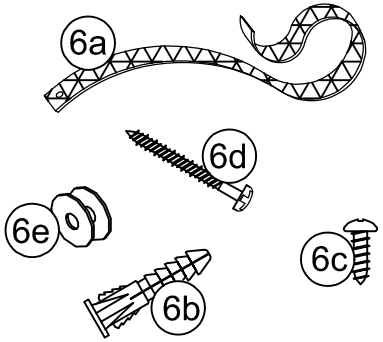

Cinturón
Cantidad: 1

⑦

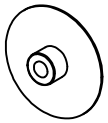

Tapón
Cantidad: 8

⑧

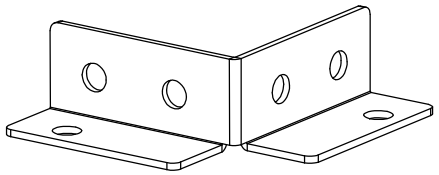

Soporte metálico
Cantidad: 16

1

Fije la Soporte metálico ⑧ a la parte B con el tornillo ① como se muestra.

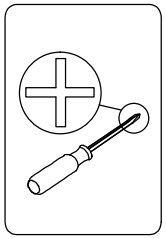

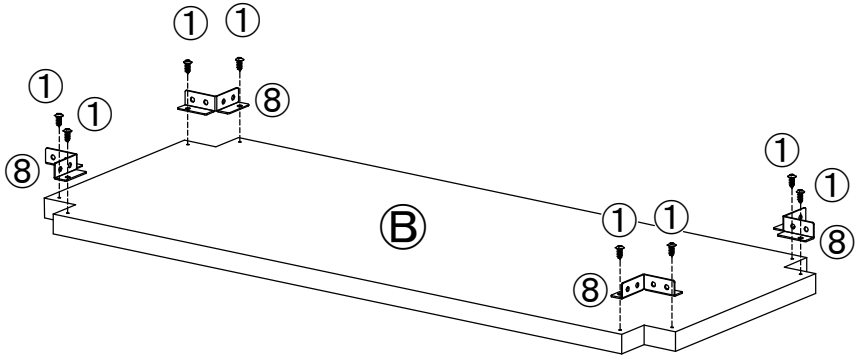

x 4

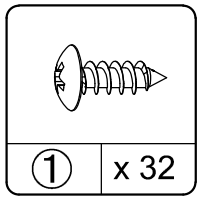

①	x 32

Tornillo

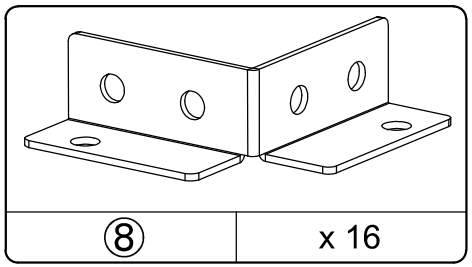

⑧	x 16

Soporte metálico

2

Fije la parte B a la parte C con el tornillo ① como se muestra.

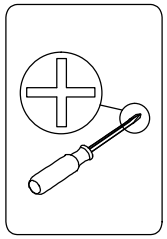

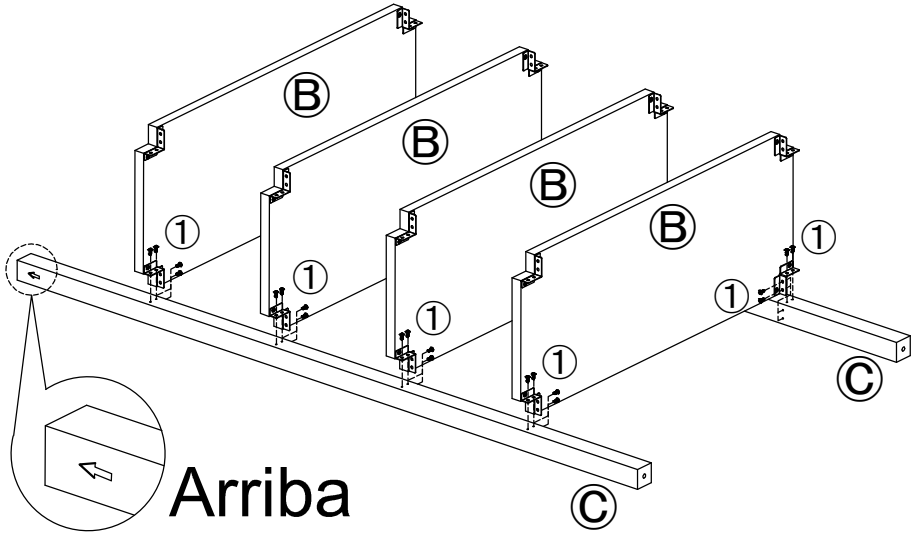

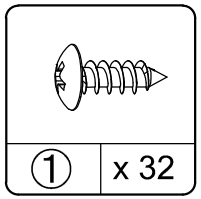

①	x 32

Tornillo

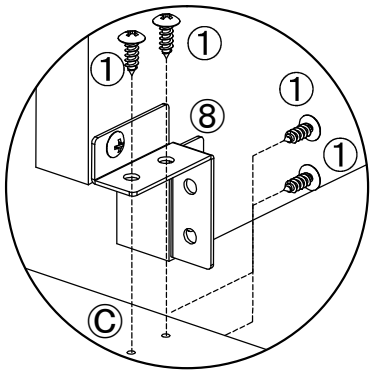

x 8

3

Fije la 2 piezas de parte C a la estructura con el tornillo ① como se muestra.

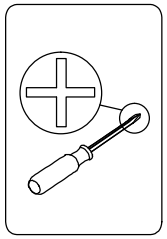

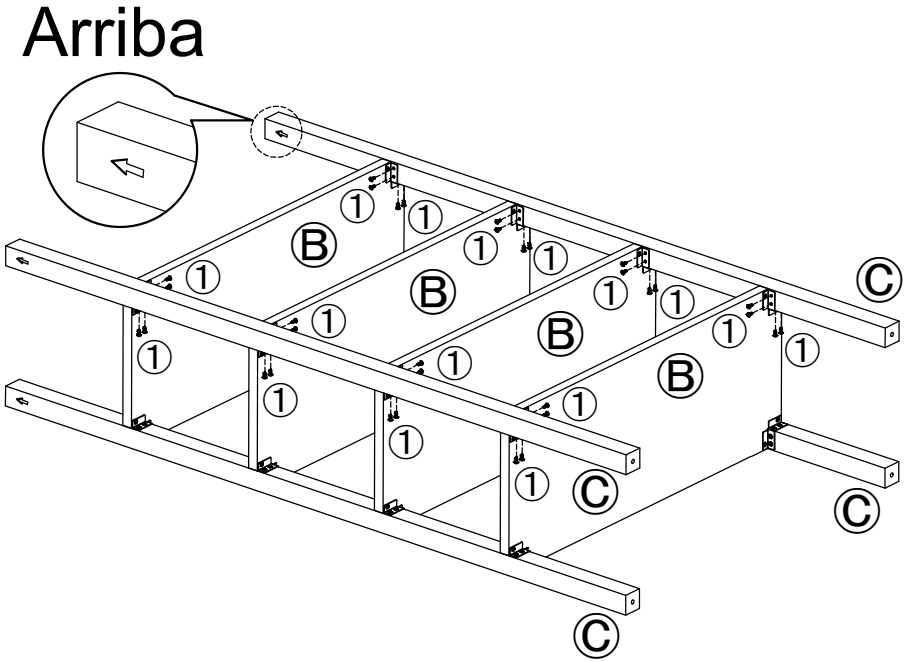

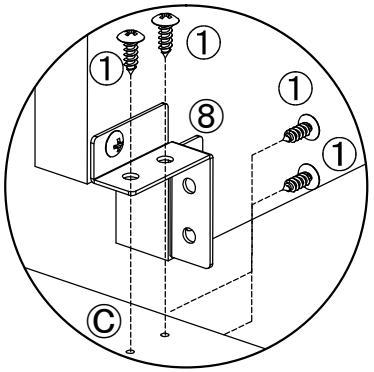

x 8

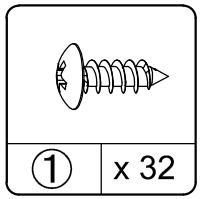

① x 32

Tornillo

4

Fije la parte A a la estructura con el hardware ②③④⑦ y llave allen como se muestra. Aprieta los tornillos por completo para evitar oscilaciones / inestabilidad.

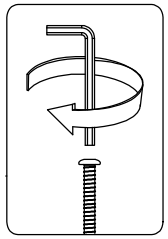

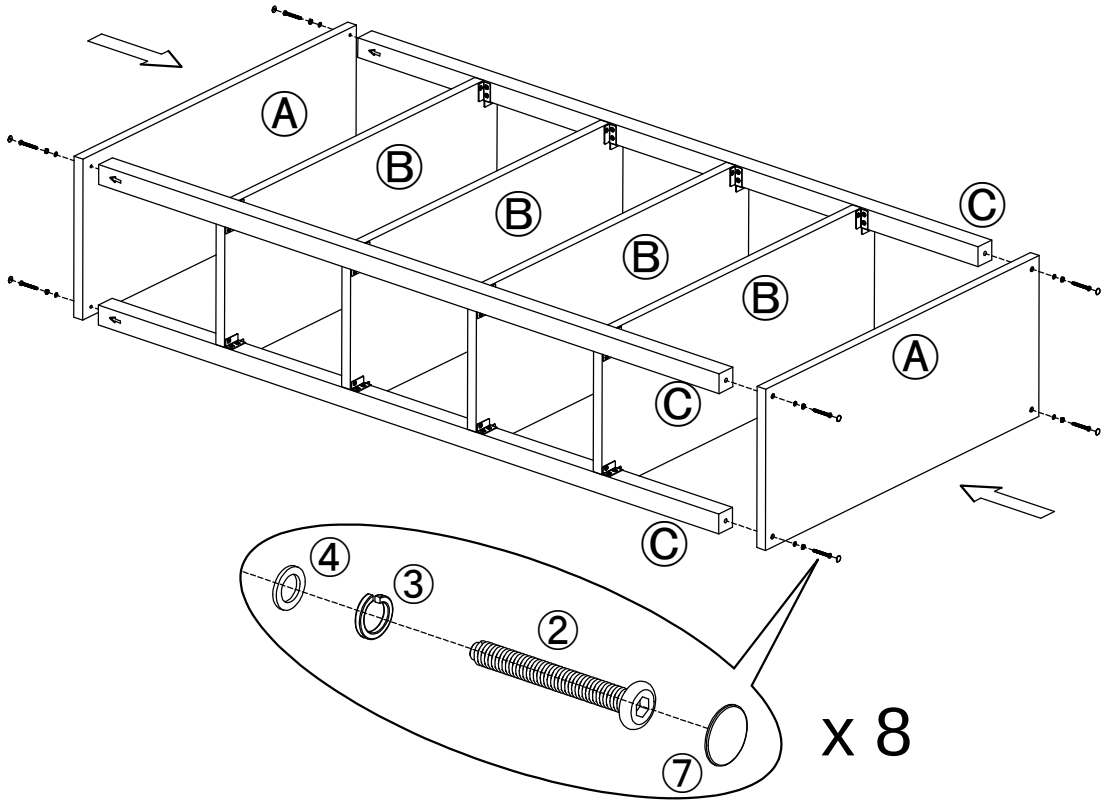

x 8

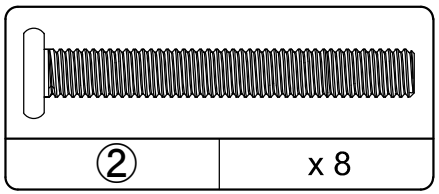

② x 8

Tornillo

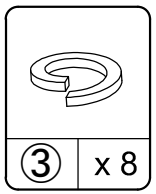

③ x 8

Arandela elástica

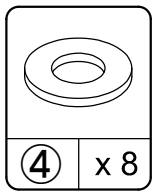

④ x 8

Arandela

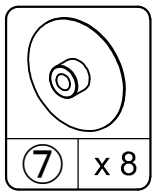

⑦ x 8

Tapón

5

Ahora Su Unidad Está Compuesta

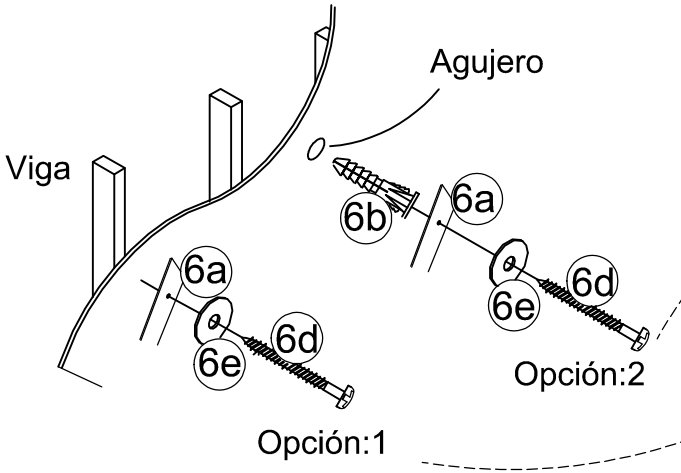

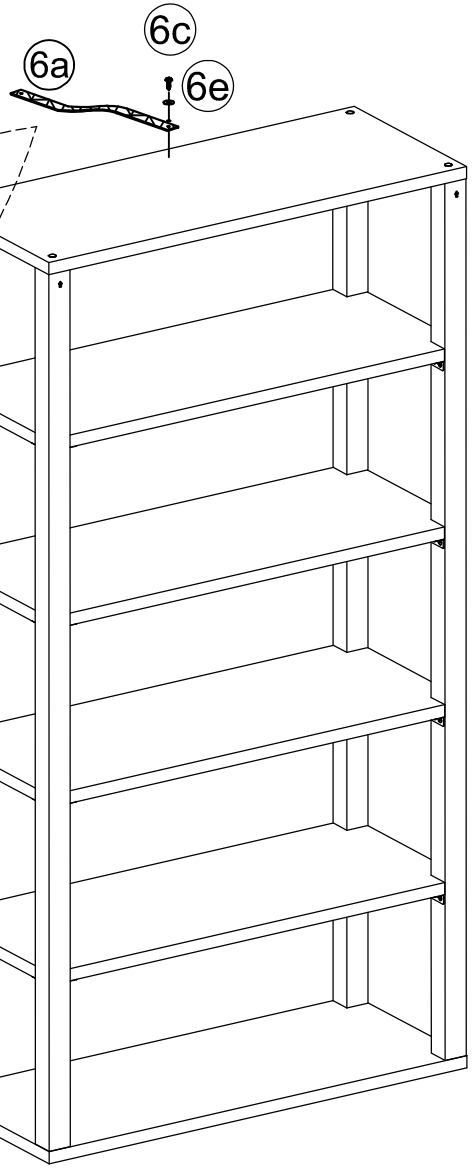

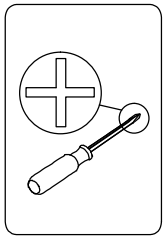

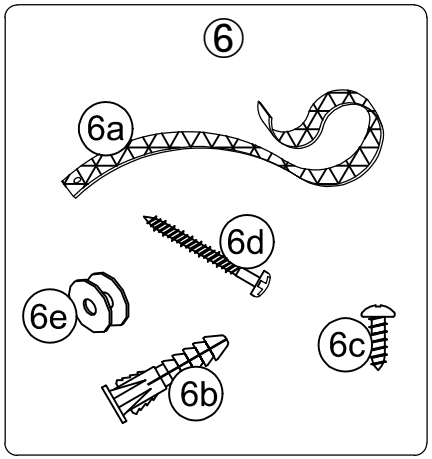

Cinturón

Fije el CINTURÓN DE SEGURIDAD (6a) a la pared que usa la OPCIÓN 1 o 2 como mostrada.

OPCIÓN 1:
Fije la CORREA (6a) a una viga en la pared con el TORNILLO (6d) y una ARANDELA (6e).

OPCIÓN 2:
Taladre un agujero de un diametro de 3/16" en la pared. Martille el ANCLA DE MURO (6b) dentro del agujero hasta que esté al ras de la pared.
Fije la CORREA (6a) a la ANCLA DE MURO (6b) con el TORNILLO (6d) y una ARANDELA (6e).

Por favor de llamarnos para piezas de reemplazo o ayudas: 1-800-729-1569
Lunes-Viernes 9:00am-5:00pm EST