hometrends

HOMETRENDS FOYER BENCH

VENDOR STOCK NUMBERS
HS202008-06-DARK OAK

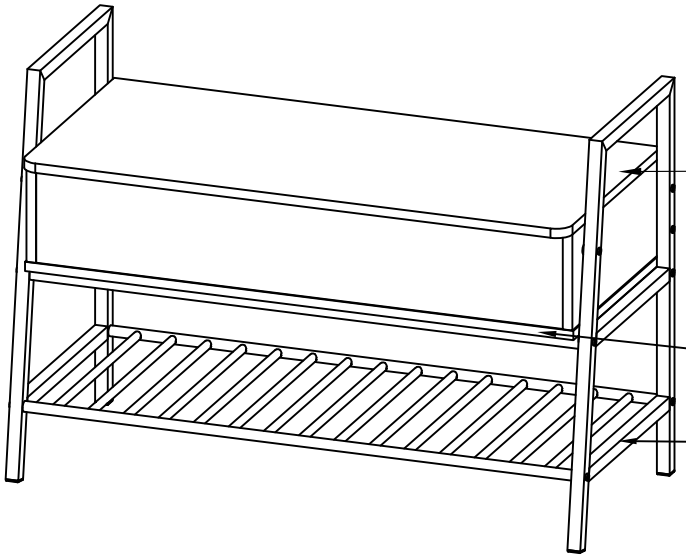

RECOMMENDED NUMBER OF PEOPLE FOR ASSEMBLY: 1
ESTIMATED ASSEMBLY TIME: 1 HOUR

- CALL OUR TOLL FREE NUMBER **1-800-729-1569** FOR FURTHER ASSISTANCE.
- ADDITIONAL PARTS ARE AVAILABLE FOR A FEE.
- THIS INSTRUCTION BOOKLET CONTAINS **IMPORTANT** SAFETY INFORMATION. PLEASE READ AND KEEP FOR FUTURE REFERENCE.
- DO NOT ALLOW CHILDREN TO CLIMB OR PLAY ON THE UNIT.
- CLEAN THE PRODUCT WITH YOUR FAVORITE FURNITURE POLISH AND A SOFT CLOTH.
- DO NOT USE HARSH CHEMICALS OR ABRASIVE CLEANERS.
- MOVE YOUR NEW FURNITURE CAREFULLY WITH TWO PEOPLE. NEVER PUSH OR DRAG THE UNIT.

DO NOT RETURN THE PRODUCT TO THE STORE.
INDIVIDUAL STORES DO NOT STOCK PARTS.
FOR MISSING OR DAMAGED PARTS CALL
1-800-729-1569.
PARTS WILL BE SHIPPED FREE OF CHARGE.

FOR PROMPT, RELIABLE SERVICE, PLEASE HAVE YOUR ASSEMBLY MANUAL READY.

LOT NUMBER_____
DATE OF PURCHASE___/___/___

Huisen Furniture (Longnan) Co.,Ltd.
Made in China

We are available to assist you Monday -Friday from 9:00 am - 5:00 pm Eastern Standard Time.
1-800-729-1569
USA only.

BEFORE STARTING

- Read and understand all the steps carefully before starting. If each step is not followed in the correct order the assembly will be difficult and may result in damages.
- Work in a spacious area, preferably on a carpeted surface, near where the unit will be used.
- Make sure all the parts are included. Most boards are labeled with a removable sticker.

Helpful hints

- Call our toll free number if you need assistance. We are available to assist you Monday - Friday from 9:00 am - 5:00 pm Eastern Standard Time.
- **1-800-729-1569** USA only.

TOOLS NEEDED TO ASSEMBLE

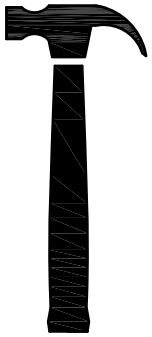

hammer

flat head screw driver

philips head screw driver

DO NOT USE POWER TOOLS TO ASSEMBLE YOUR FURNITURE. POWER TOOLS MAY DAMAGE THE PARTS AND RESULT IN DAMAGE.

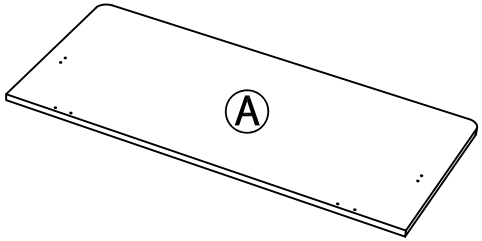

Top panel
(Qty: 1)

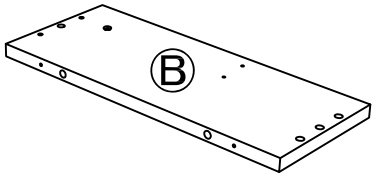

Left side panel
(Qty: 1)

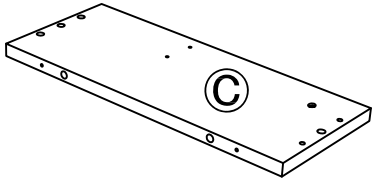

Right side panel
(Qty: 1)

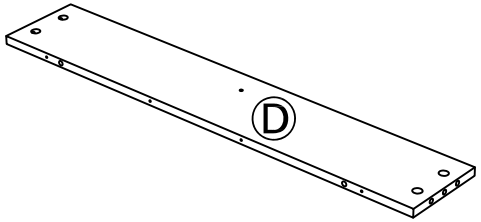

Front panel
(Qty: 1)

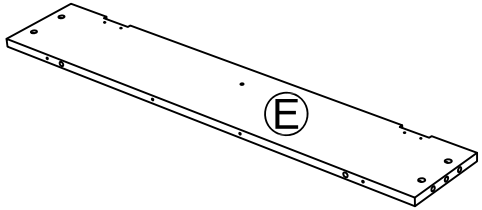

Back panel
(Qty: 1)

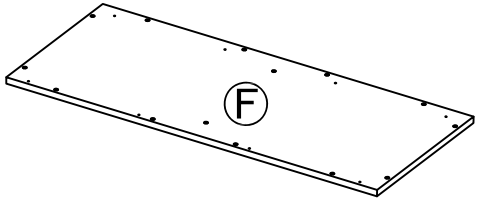

Bottom panel
(Qty: 1)

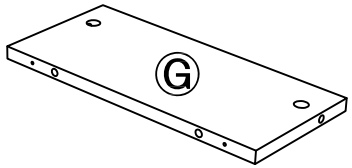

Partition board
(Qty: 1)

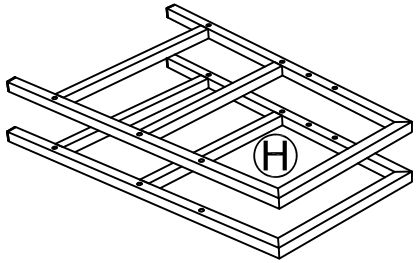

Side frame
(Qty: 2)

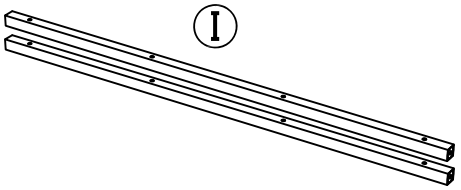

Metal tube
(Qty: 2)

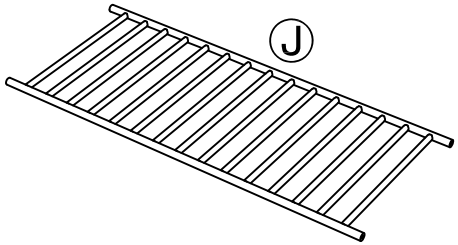

Bottom frame
(Qty: 1)

VERIFY THAT ALL PARTS ARE LISTED BEFORE BEGINNING

We are available to assist you Monday -Friday
from 9:00 am - 5:00 pm Eastern Standard Time.
1-800-729-1569
USA only.

①

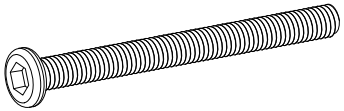

Screw bolt 1
Qty: 4

②

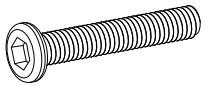

Screw bolt 2
Qty: 10

③

Nut
Qty: 4

④

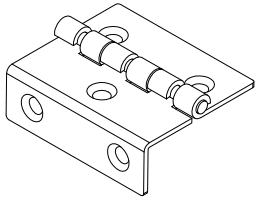

Hinge
Qty: 2

⑤

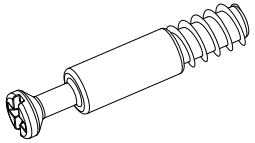

Cam bolt
Qty: 6

⑥

Cam lock
Qty: 6

⑦

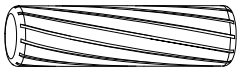

Wood dowel
Qty: 14

⑧

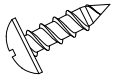

Screw 1
Qty: 8

⑨

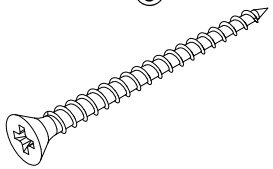

Screw 2
Qty: 14

⑩

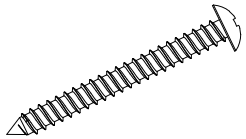

Screw 3
Qty: 8

⑪

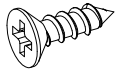

Screw 4
Qty: 10

⑫

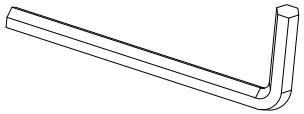

Allen key
Qty: 1

⑬

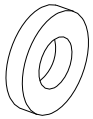

Washer
Qty: 6

⑭

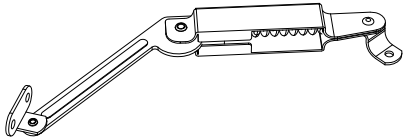

Hinge support 1
Qty: 1

⑮

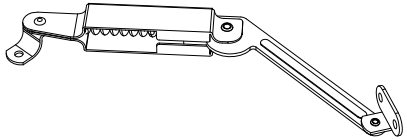

Hinge support 2
Qty: 1

VERIFY THAT ALL PARTS ARE LISTED BEFORE BEGINNING

We are available to assist you Monday -Friday
from 9:00 am - 5:00 pm Eastern Standard Time.
1-800-729-1569
USA only.

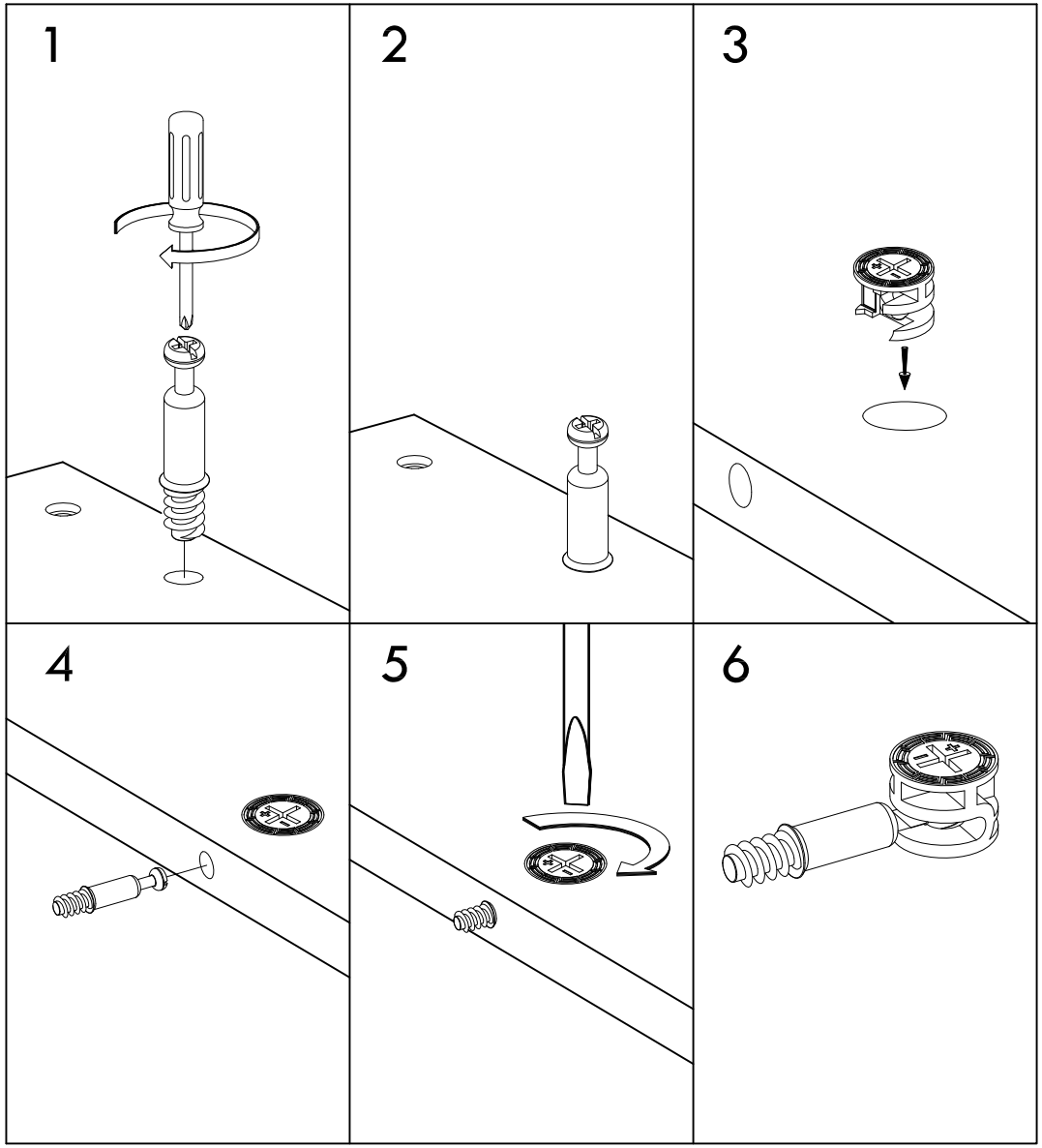

CAM FASTENING SYSTEM

1. Screw the **cam bolt** into the predrilled panel. The screw should be tightened so no threads are visible.

2. The larger ring of the cam should touch the panel.

3. Insert the **cam lock** into the predrilled hole in the panel. The plus and minus signs should be facing the outside of the panel.

4. Connect the previously tightened **cam bolt** with the panel connected into the **cam lock**.

5. Using a flat head screw driver, turn the **cam lock** halfway clockwise to secure the **cam bolt.**

6. **FAILURE TO PROPERLY SECURE THE CAM LOCK AND CAM BOLT COULD RESULT IN PRODUCT INSTABALITY AND FAILURE.**

1

Attach hinge ④ on part A using screw ⑪ as shown.

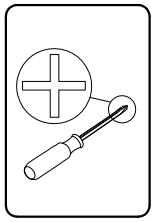

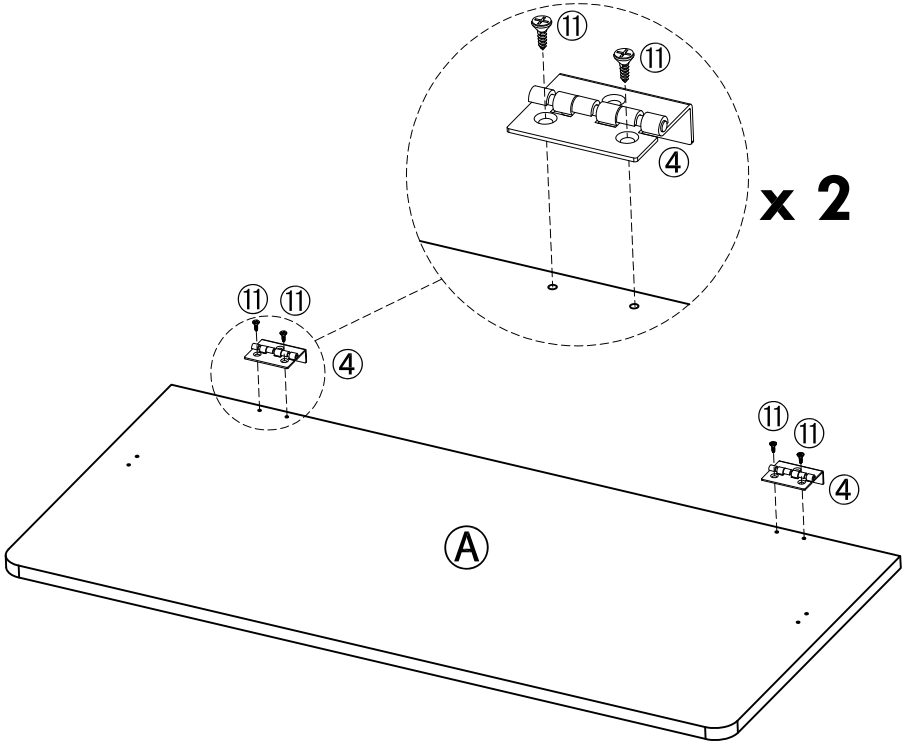

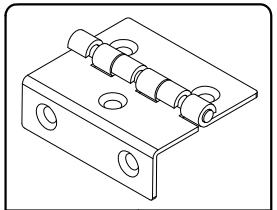

④	x 2

Hinge

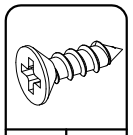

⑪	x 4

Screw 4

2

Insert hadware ⑤,⑦ into part B & C as shown.

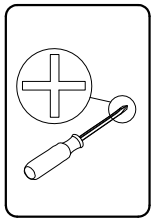

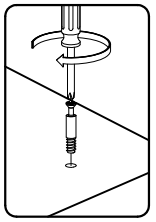

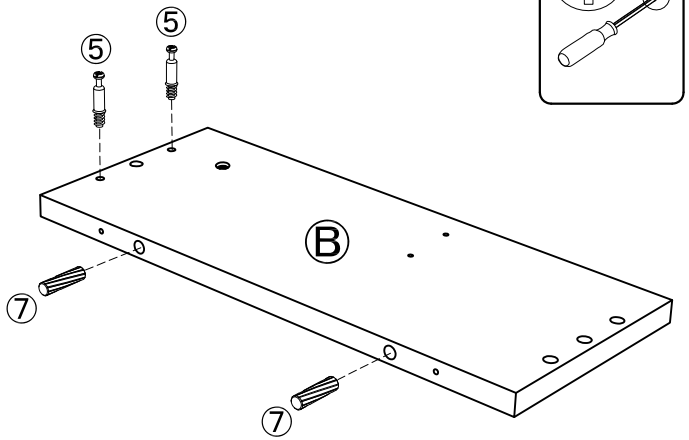

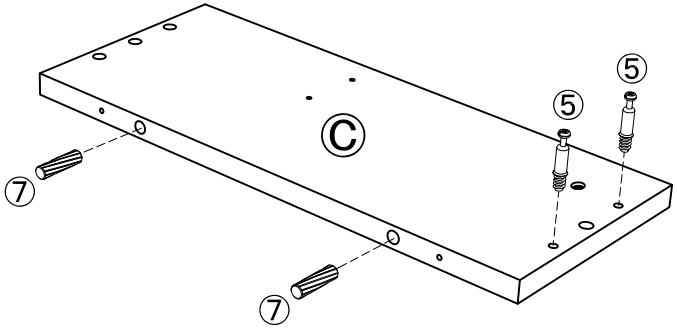

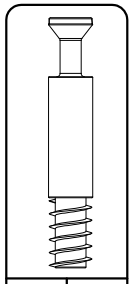

⑤	x 4

Cam bolt

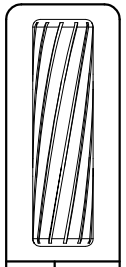

⑦	x 4

Wood dowel

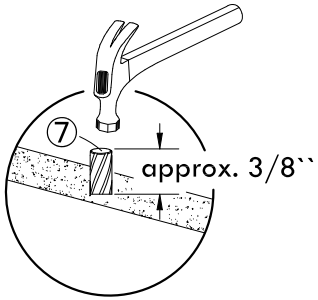

3

Insert hardware ③,⑤ and ⑦ into part E as shown.

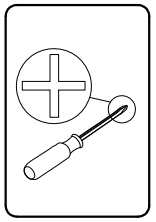

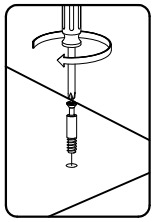

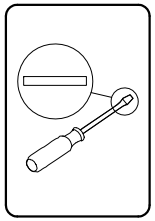

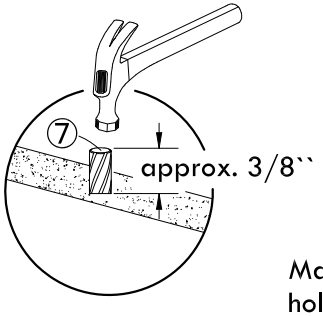

Make sure that the nut's hole is facing the pre-drilled hole in panel E side.

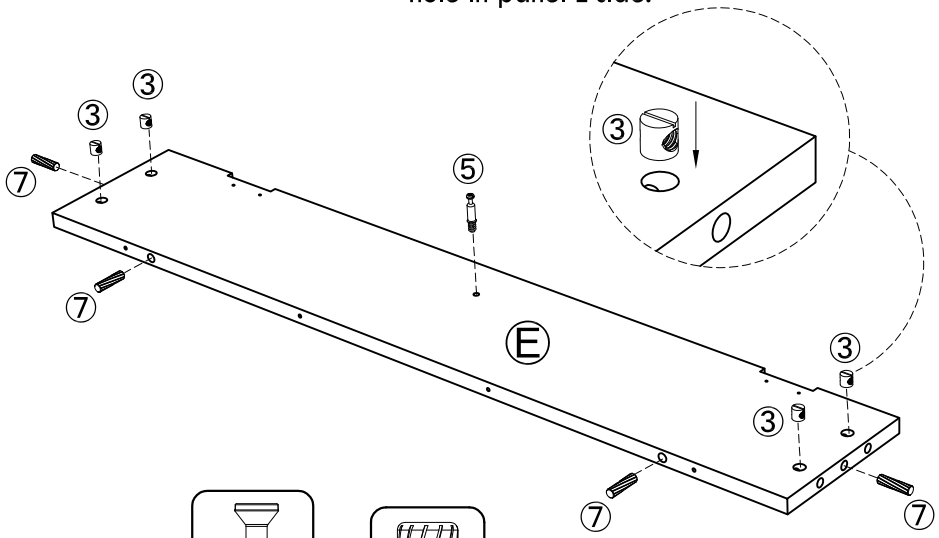

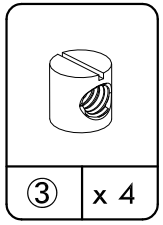

③ x 4

Nut

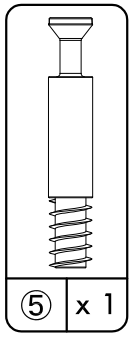

⑤ x 1

Cam bolt

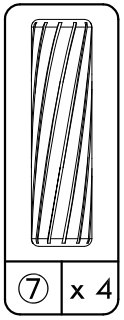

⑦ x 4

Wood dowel

4

Insert hardware ⑤,⑥ and ⑦ into part D & G as shown.

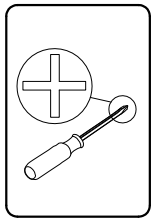

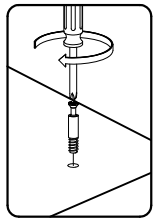

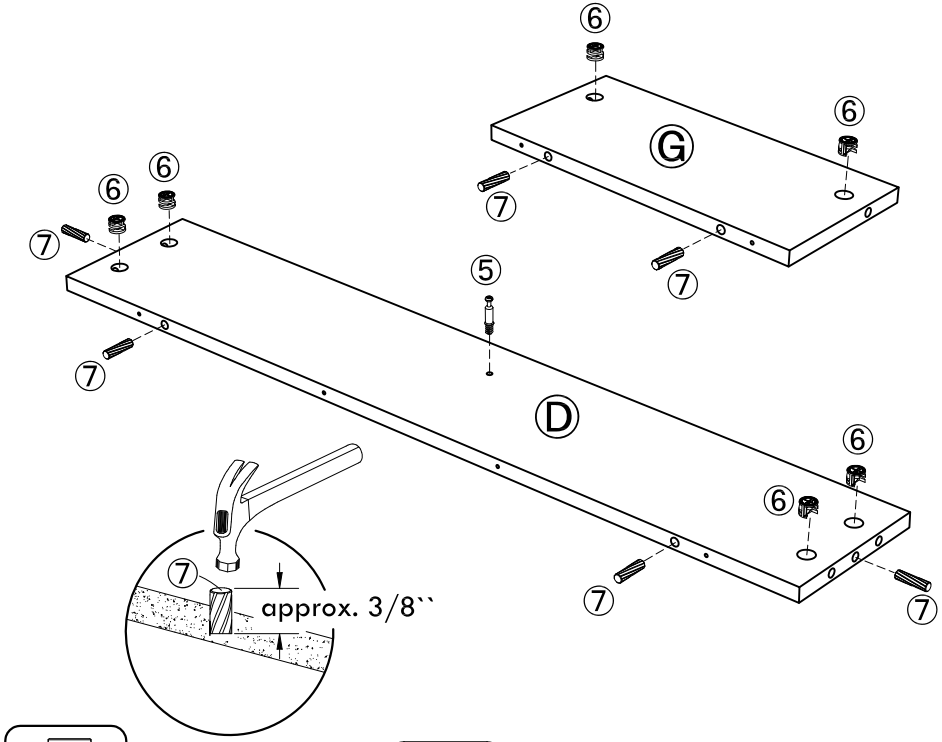

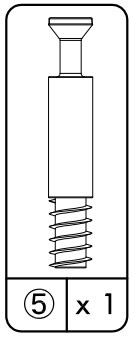

⑤ x 1

Cam bolt

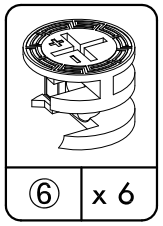

⑥ x 6

Cam lock

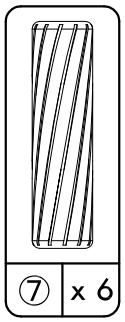

⑦ x 6

Wood dowel

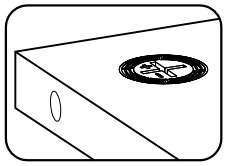

Arrow of cam lock points to predrilled hole

5

Attach part D & E to part G, then tighten the cam locks ⑥ as shown.

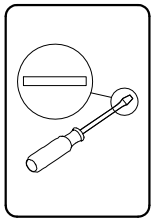

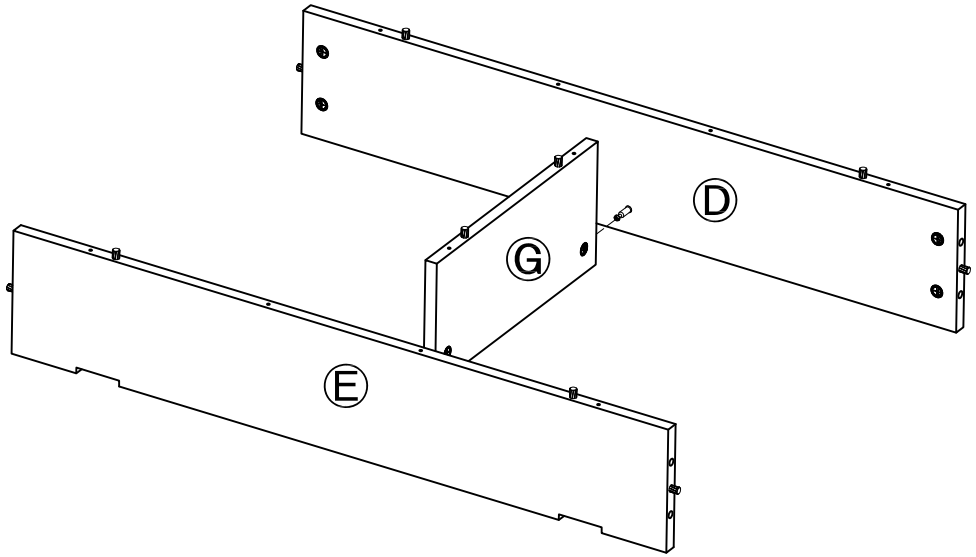

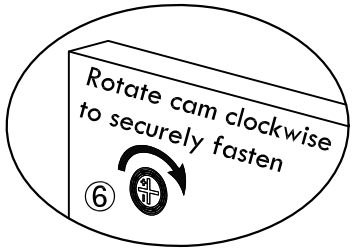

x 2

6

Attach part B & C to the structure, then tighten the cam locks ⑥ as shown.

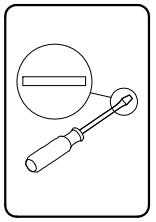

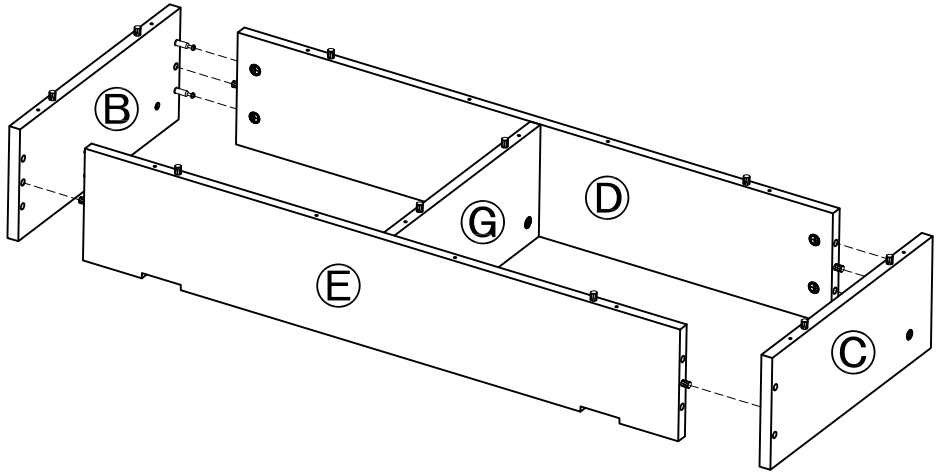

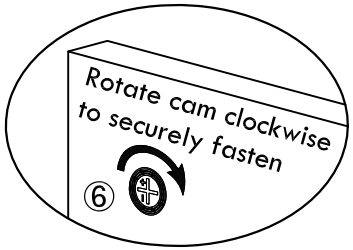

x 4

7

Attach part F to the structure using screw ⑨ as shown.

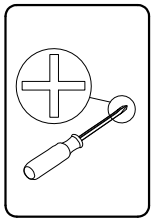

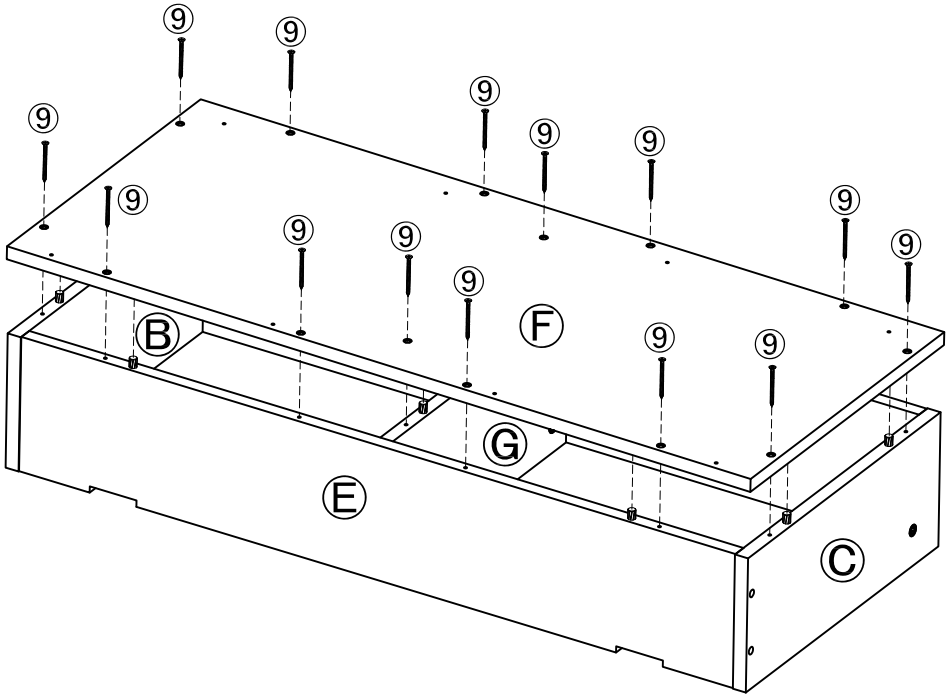

⑨	x 14

Screw 2

8

Attach part I to part F using screw ⑩ as shown.

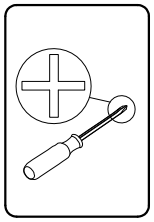

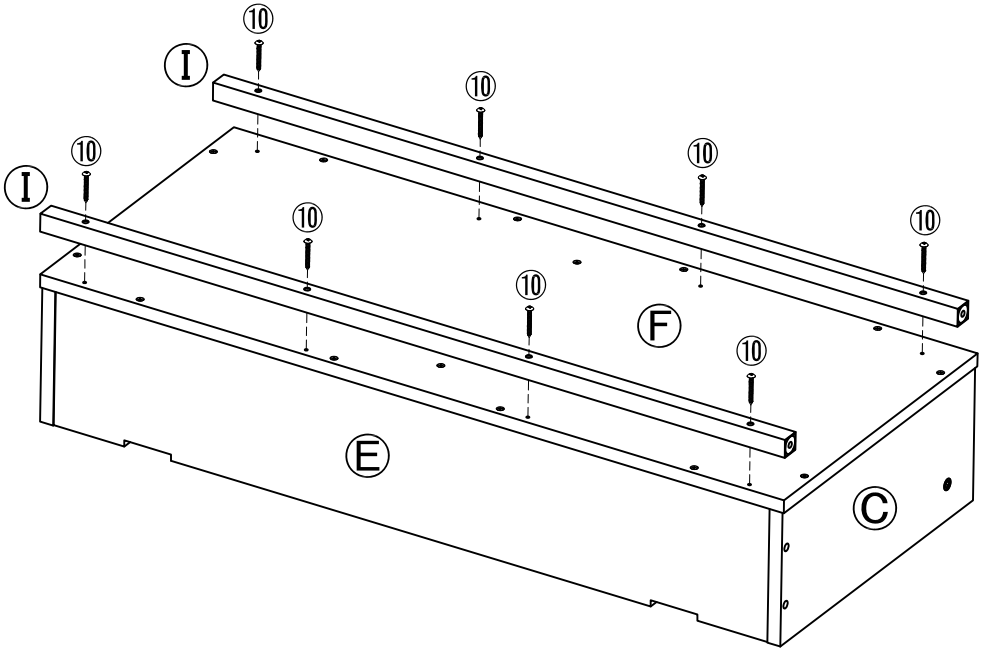

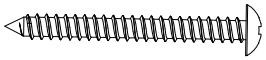

⑩	x 8

Screw 3

9

Attach part H to part C & I & J using screw ①,② and ⑬ as shown.

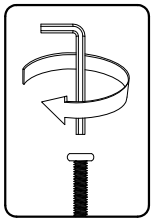

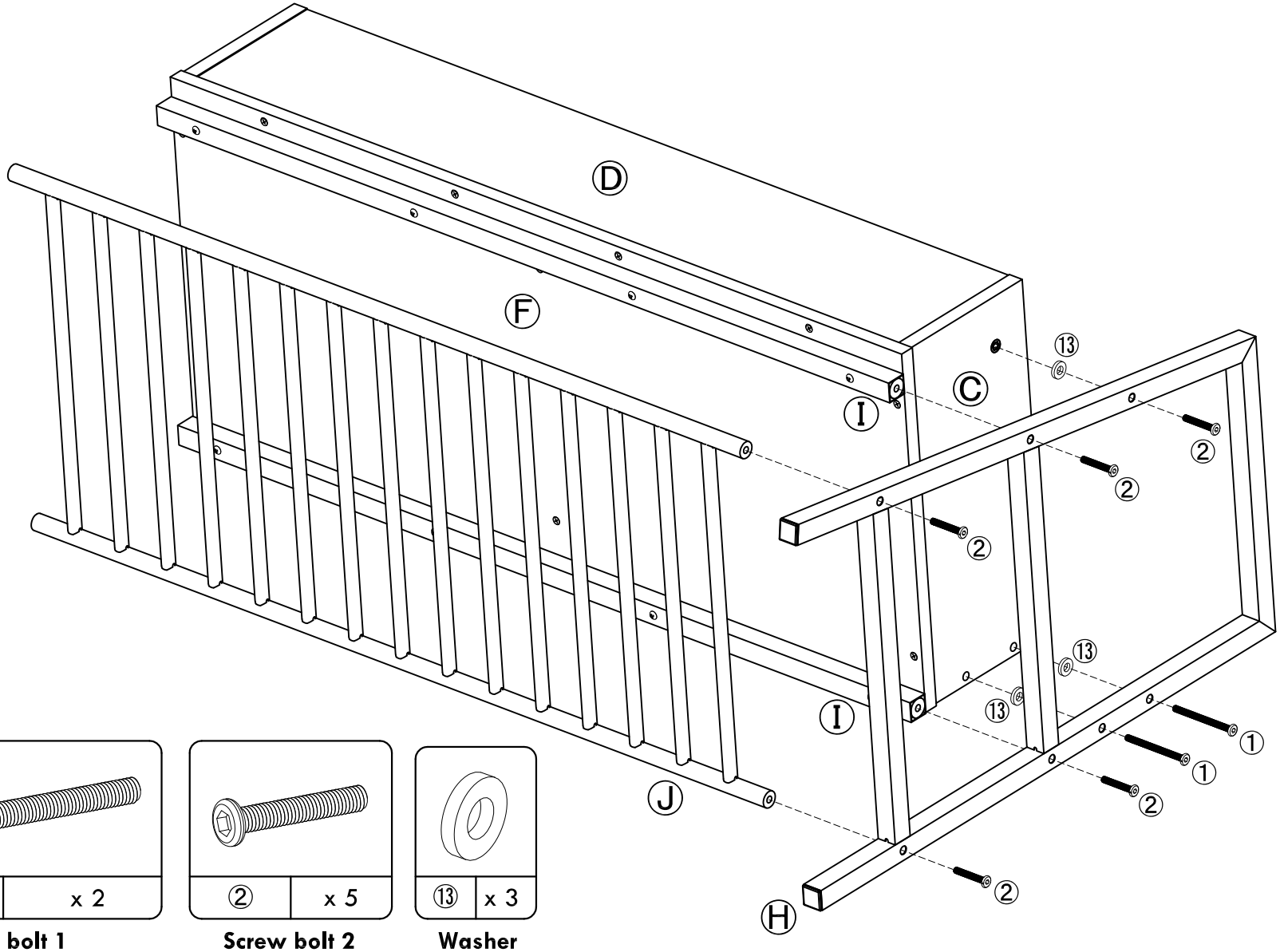

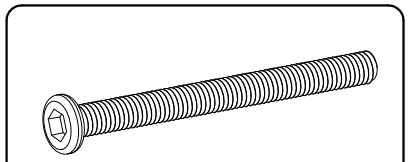

①	x 2

Screw bolt 1

②	x 5

Screw bolt 2

⑬	x 3

Washer

10

Attach part H to part B & I & J using screw ①,② and ⑬ as shown.

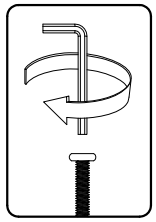

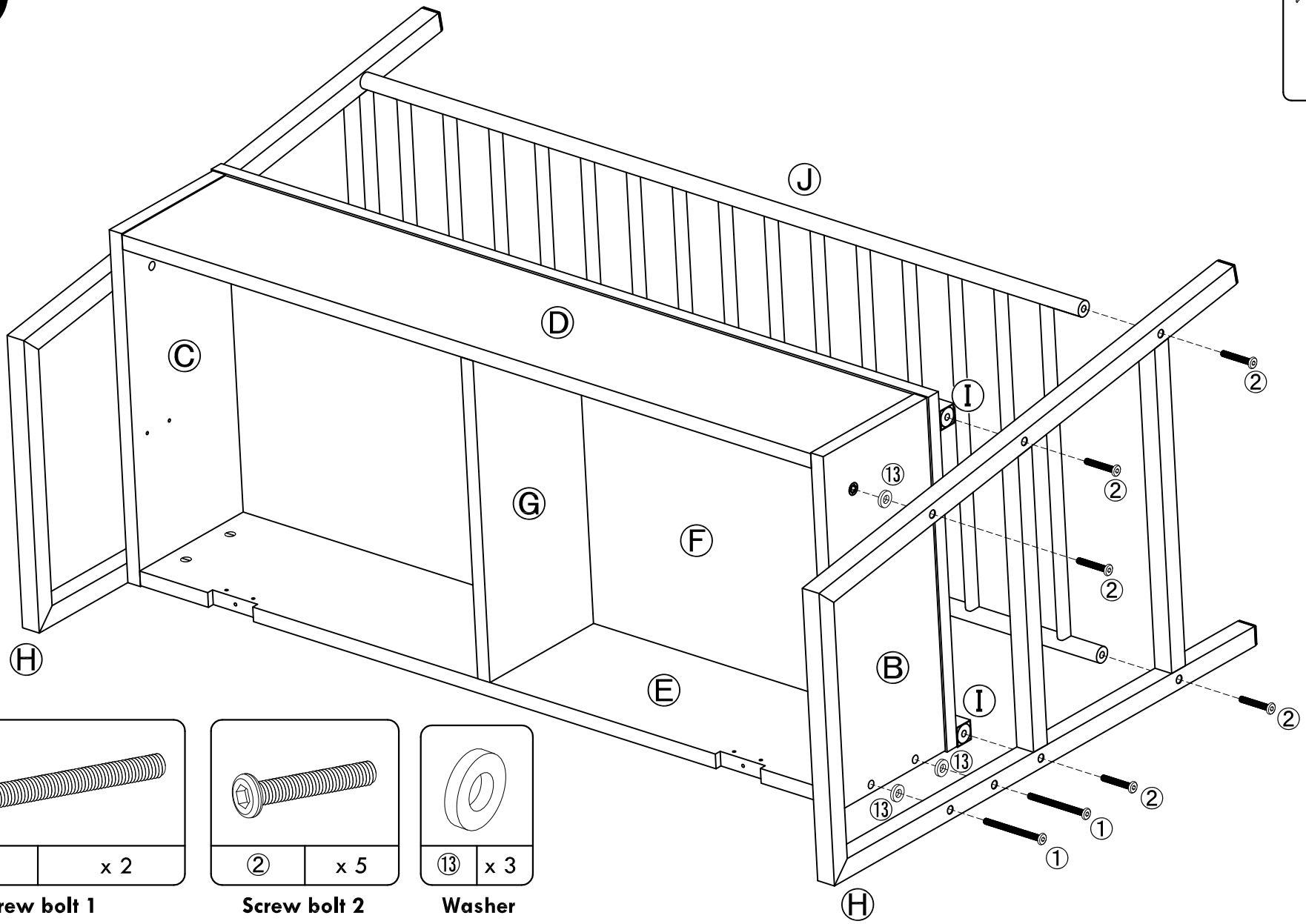

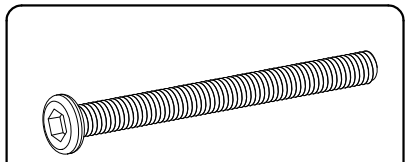

①	x 2

Screw bolt 1

②	x 5

Screw bolt 2

⑬	x 3

Washer

11

Attach part A to part E using screw ⑪ as shown.

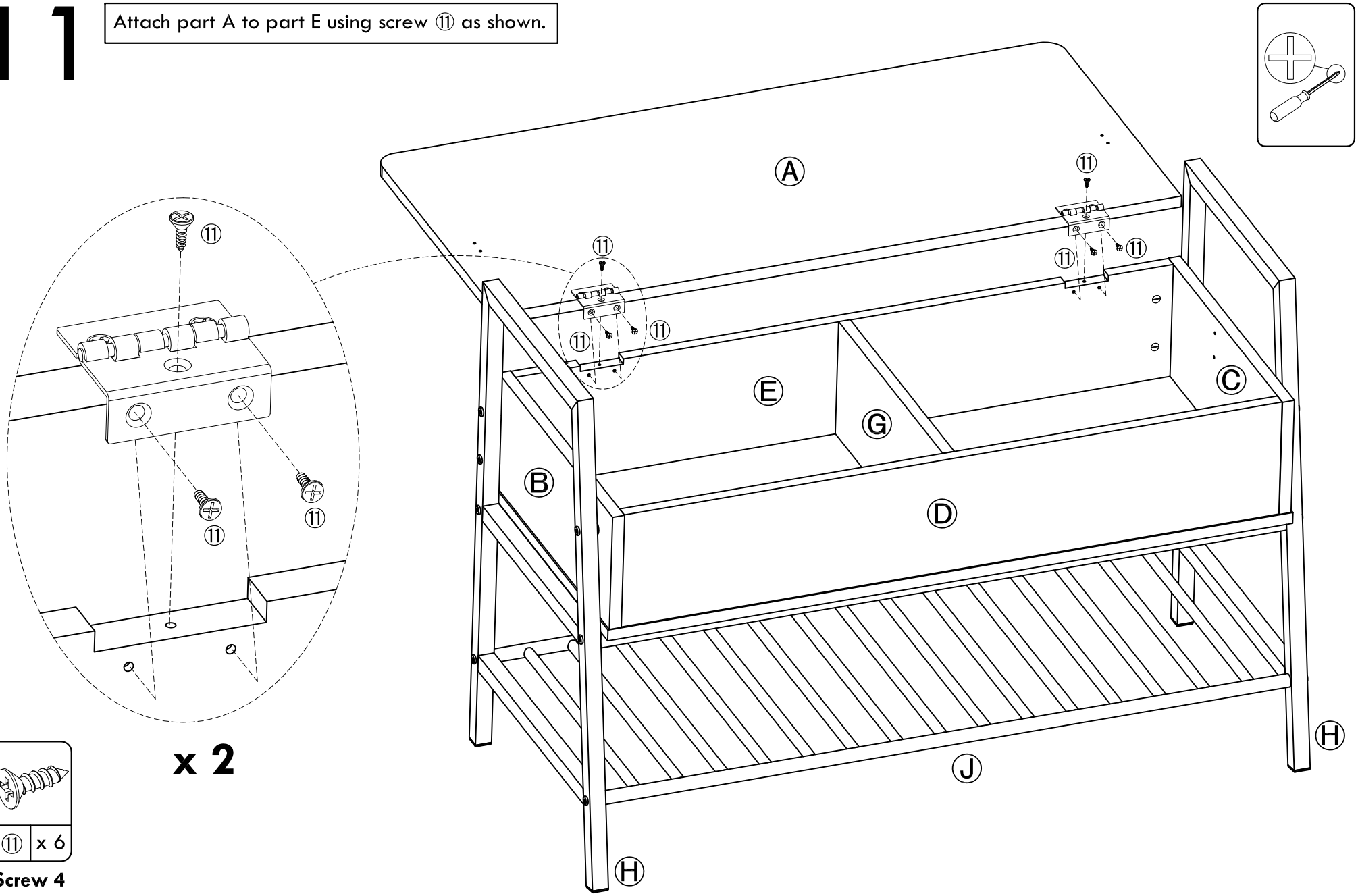

⑪	x 6

Screw 4

12

Attach hinge support ⑭,⑮ on part A ,B & C using screw ⑧ as shown.

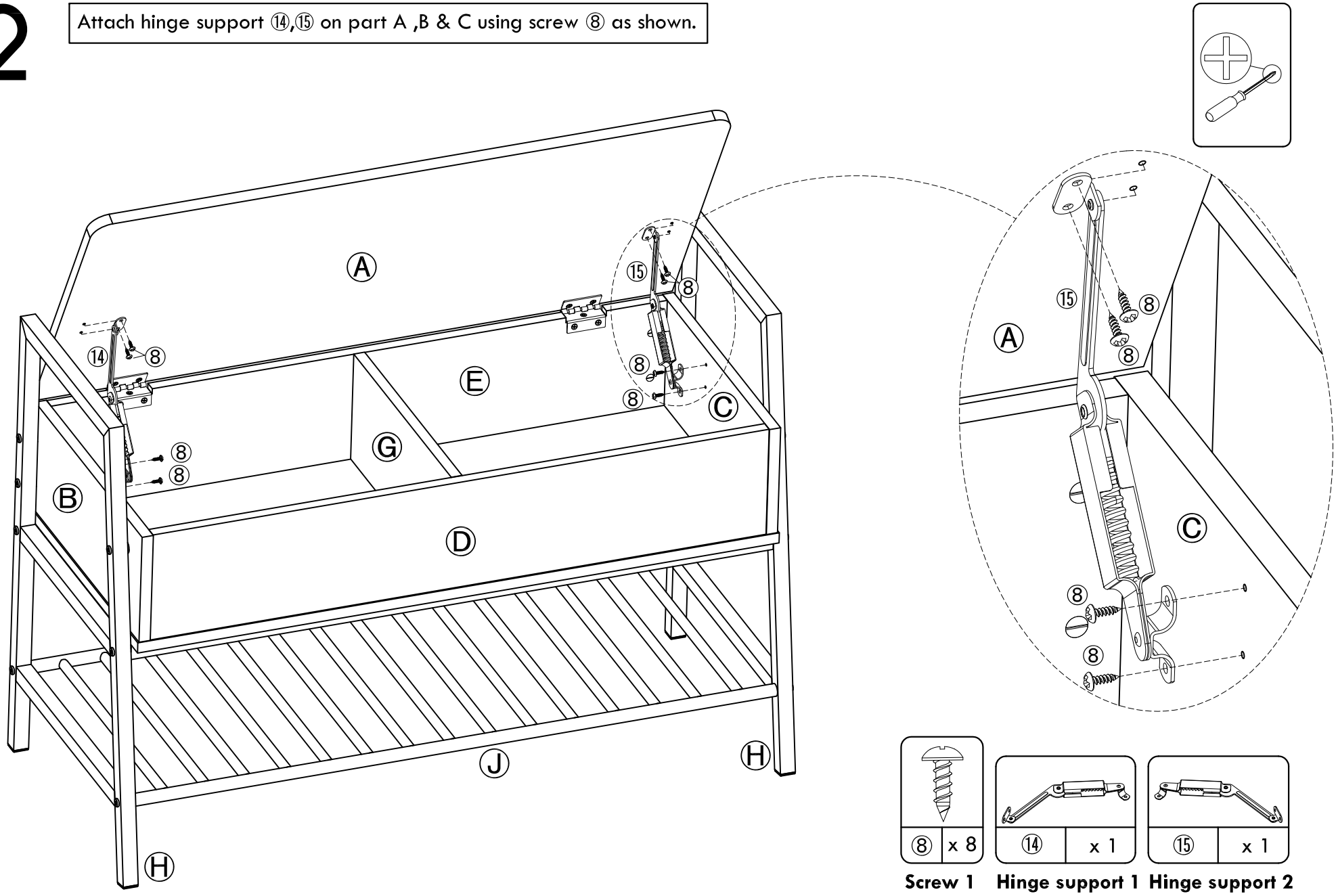

Now Your Unit Is Completed

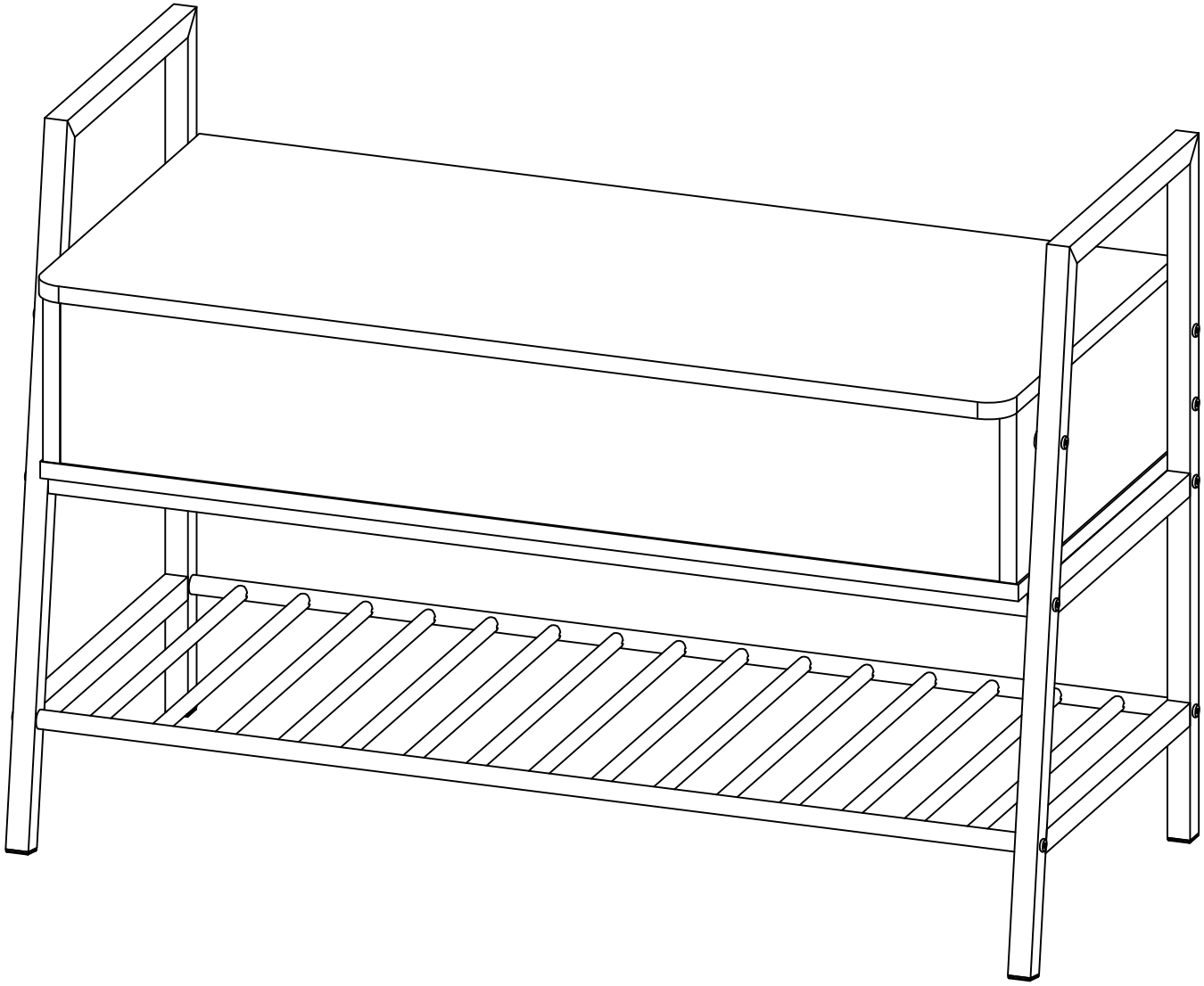

Please call for replacement parts or assistance: 1-800-729-1569
Monday - Friday 9:00 am - 5:00 pm EST

HOMETRENDS BANC D'ENTRÉE

NUMÉRO D'INVENTAIRE DU FOURNISSEUR
HS202008-06-CHÊNE FONCÉ

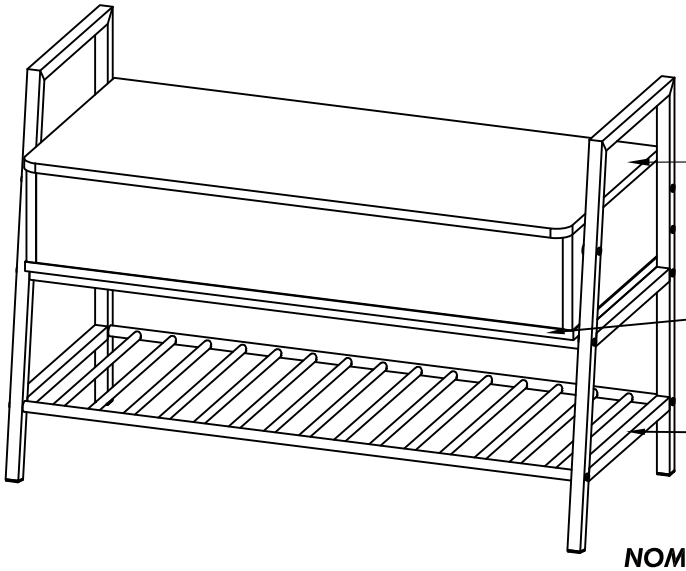

NOMBRE RECOMMANDÉ DE TRAVAILLEURS PAR ASSEMBLAGE: 1
TEMPS DE MONTAGE ESTIMÉ: 1 HEURE

- COMPOSEZ NOTRE NUMÉRO SANS FRAIS **1-800-729-1569** POUR PLUS D'AIDE.
- DES PIÈCES SUPPLÉMENTAIRES SONT DISPONIBLES POUR UN FRAIS.
- CE MANUEL D'INSTRUCTION COMPREND DES INFORMATIONS DE SECURITE **IMPORTANTES**, LIRE ET BIEN GARDER POUR LA REFERENCE DANS LE FUTUR.
- IL EST INTERDIT DE FAIRE JOUER LES ENFANTS SUR LE PRODUIT.
- NETTOYEZ LE PRODUIT AVEC VOTRE VERNIS À MEUBLES PRÉFÉRÉ ET UN CHIFFON DOUX.
- N'UTILISEZ PAS DE PRODUITS CHIMIQUES DURS OU DE NETTOYANTS ABRASIFS.
- DÉPLACEZ SOIGNEUSEMENT VOS NOUVEAUX MEUBLES PAR DEUX TRAVAILLEURS. NE PAS POUSSER OU TIRER L'UNITÉ.

NE RENTREZ PAS LE PRODUIT A LA BOUTIQUE, POUR DES PIÈCES DISPARITION OU ENDOMMAGÉES APPEL 1-800-729-1569.
LES PIÈCES SERONT EXPÉDIÉES GRATUITEMENT.

POUR PROMPT, SERVICE FIABLE, S'IL VOUS PLAÎT AVOIR VOTRE PRÊT MANUEL DE MONTAGE.

NUMERO DE LOT_____
DATE D'ACHAT___/___/____

Huisen Furniture (Longnan) Co.,Ltd.
Fabriqué en Chine

Nous serons disponibles pour vous aider du lundi - vendredi de 9:00 am - 5:00 pm (heure normale de l'Est).
1-800-729-1569
États-Unis seulement.

AVANT DE COMMENCER

- Lisez attentivement toutes les étapes avant de commencer. Tout manquement à suivre les étapes peut entraîner des difficultés ou des dommages lors du montage.
- Travaillerez dans une zone étendue, de préférence sur une surface recouverte de moquette, près de l'endroit où l'unité sera utilisée.
- Assurez-vous que toutes les pièces sont incluses. La plupart des cartes sont étiquetées avec un autocollant amovible.

Astuces utiles

- Appelez notre numéro sans frais si vous avez besoin d'aide. Nous serons disponibles pour vous aider du lundi - vendredi de 9:00 am - 5:00 pm (heure normale de l'Est).
- **1-800-729-1569** États-Unis seulement.

OUTILS NÉCESSAIRES POUR ASSEMBLER

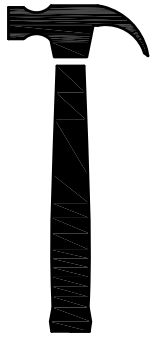

marteau

tournevis à tête plate

tournevis cruciforme

N'UTILISEZ AUCUN OUTIL ÉLECTRIQUE POUR ASSEMBLER VOS MEUBLES, CE QUI POURRAIT ENDOMMAGER LES COMPOSANTS DU MEUBLE.

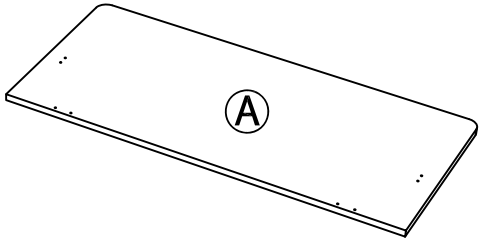

Panneau du haut
(Quantité: 1)

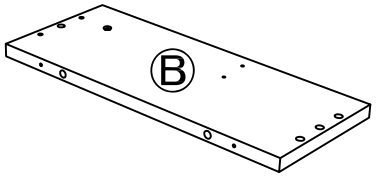

Panneau latéral gauche
(Quantité: 1)

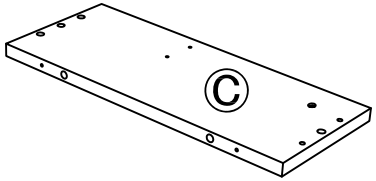

Panneau latéral droit
(Quantité: 1)

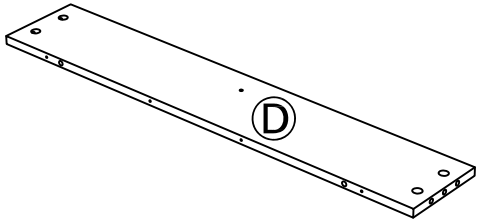

Panneau avant
(Quantité: 1)

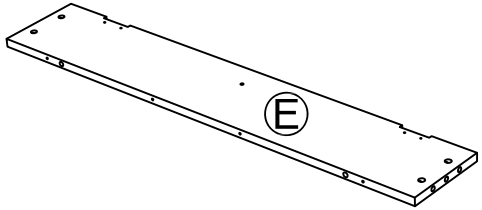

Panneau du dos
(Quantité: 1)

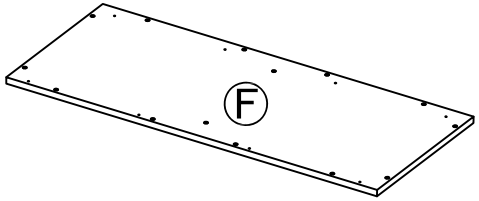

Panneau du fond
(Quantité: 1)

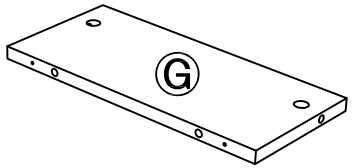

Panneau de séparation
(Quantité: 1)

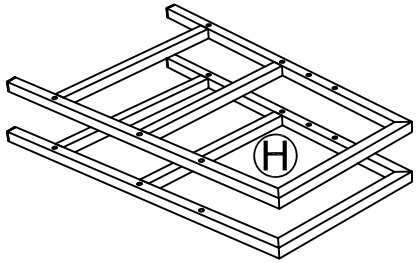

Cadre latéral
(Quantité: 2)

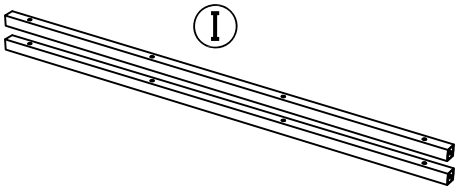

Tube métallique
(Quantité: 2)

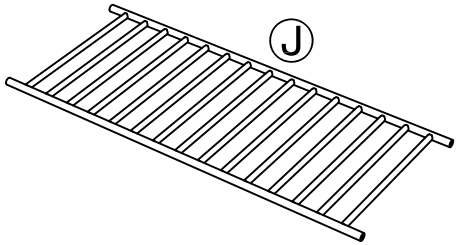

Cadre inférieur
(Quantité: 1)

VÉRIFIEZ QUE TOUTES LES PIÈCES SONT LISTÉES AVANT DE COMMENCER

Nous serons disponibles pour vous aider du lundi - vendredi de 9:00 am - 5:00 pm (heure normale de l'Est).
1-800-729-1569
États-Unis seulement.

①

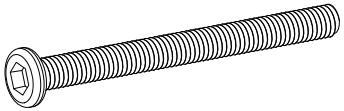

Vis à boulons 1
Quantité: 4

②

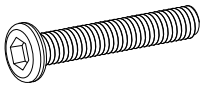

Vis à boulons 2
Quantité: 10

③

Écrou
Quantité: 4

④

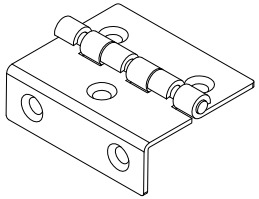

Bisagra
Quantité: 2

⑤

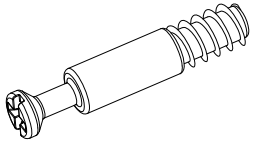

Boulon à came
Quantité: 6

⑥

Serrure à came
Quantité: 6

⑦

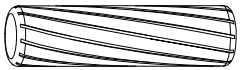

Cheville courte
Quantité: 14

⑧

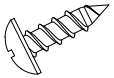

Vis 1
Quantité: 8

⑨

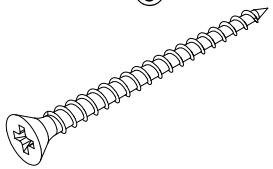

Vis 2
Quantité: 14

⑩

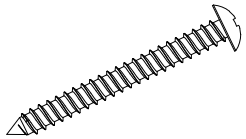

Vis 3
Quantité: 8

⑪

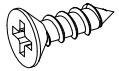

Vis 4
Quantité: 10

⑫

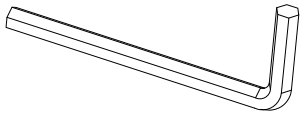

Clé allen
Quantité: 1

⑬

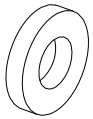

Rondelle
Quantité: 6

⑭

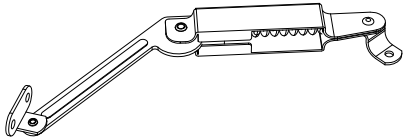

Support de charnière 1
Quantité: 1

⑮

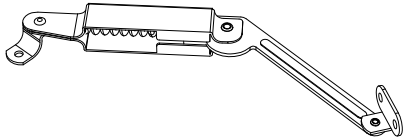

Support de charnière 2
Quantité: 1

VÉRIFIEZ QUE TOUTES LES PIÈCES SONT LISTÉES AVANT DE COMMENCER

Nous serons disponibles pour vous aider du lundi - vendredi de 9:00 am - 5:00 pm (heure normale de l'Est).
1-800-729-1569
États-Unis seulement.

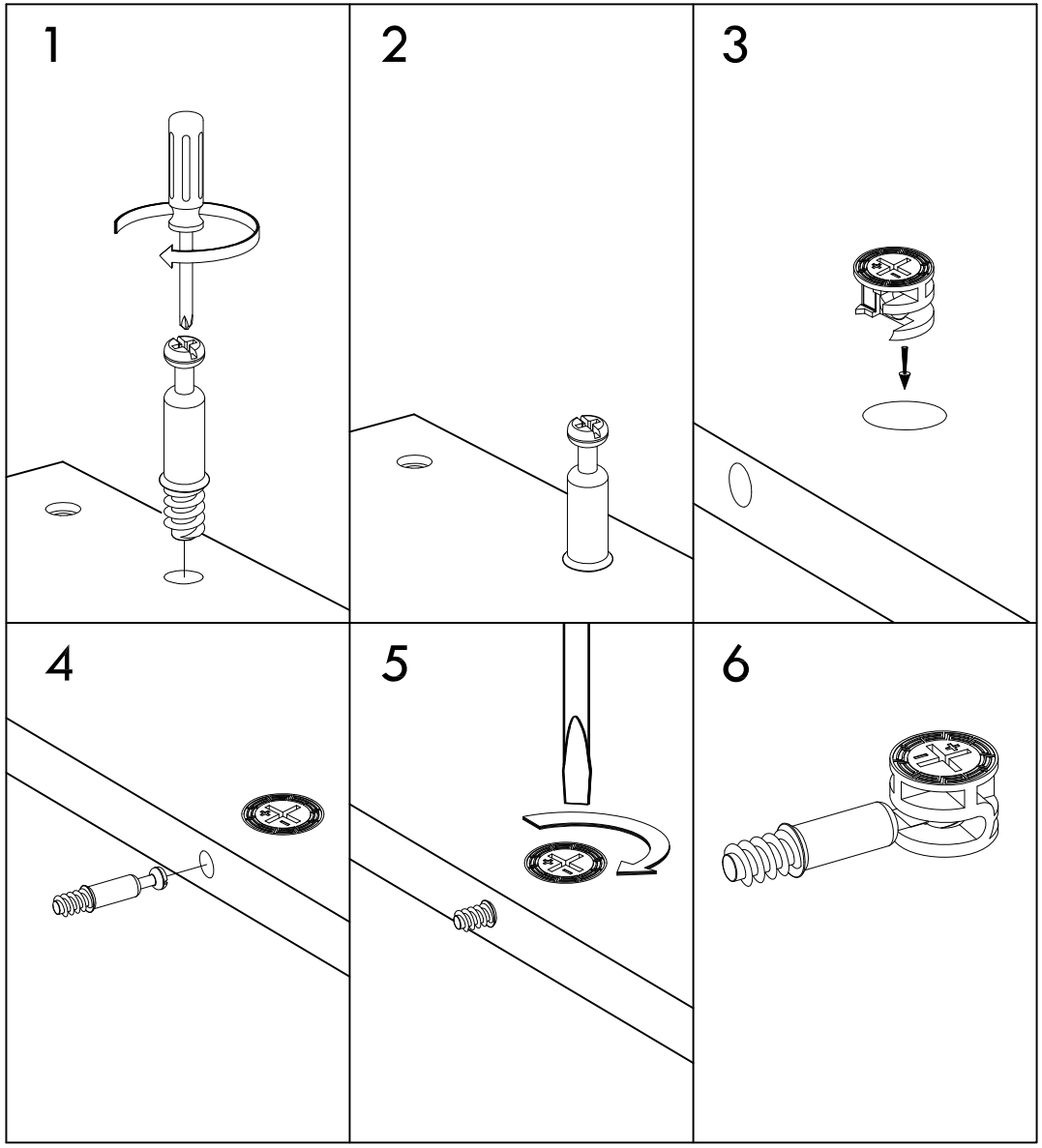

SISTEMA DE FIJACIÓN CAM

1. Vissez le **boulon à came** dans le panneau perforé. Vissez fermement pour vous assurer qu'il n'y a pas de filetage visible.

2. Le plus grand anneau du **verrou à came** doit toucher le panneau.

3. Insérez le **verrou à came** dans le trou pré-percé du panneau.Le signe plus +/ moins - devrait faire face à l'extérieur du panneau.

4. Raccordez le **verrou à came** précédemment serré avec le panneau connecté à **boulon à came.**

5. Tournez **boulon à came** avec un tournevis à tête plate. Fixez verrou à came à mi-course dans le sens horaire.

6. **SI VOUS NE FIXEZ PAS CORRECTEMENT L'ÉCROU À CAME ET LE VERROU À CAME, VOUS RISQUEZ DE PROVOQUER UNE INSTABILITÉ ET UNE DÉFAILLANCE DU PRODUIT.**

1

Attachez-vous de la bisagra ④ sur les partie A au moyen de l'écrou ⑪ comme indiqué.

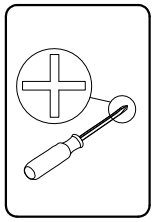

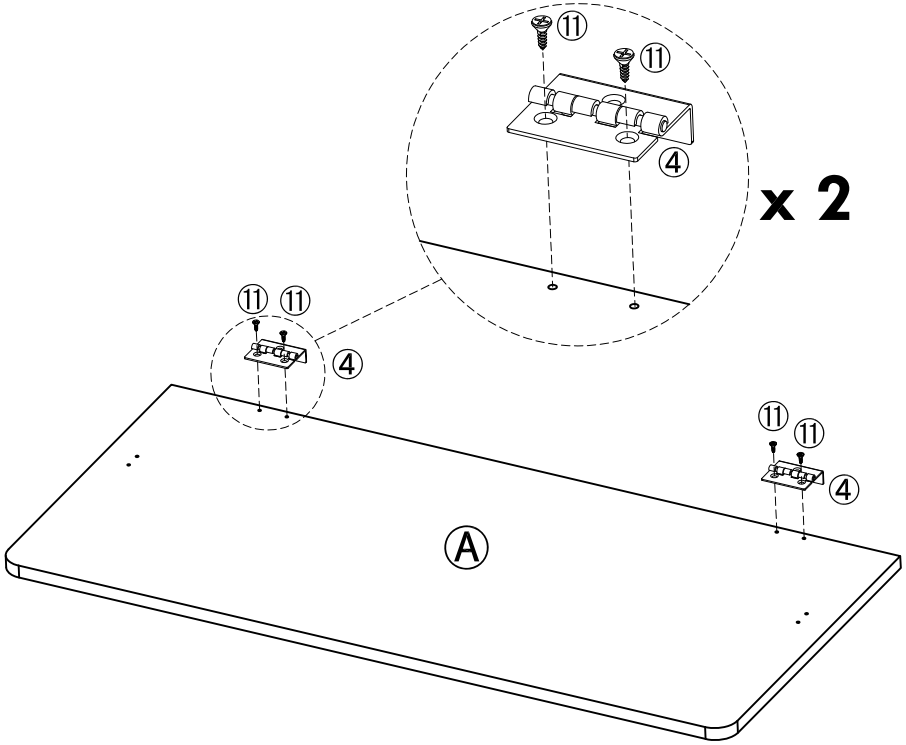

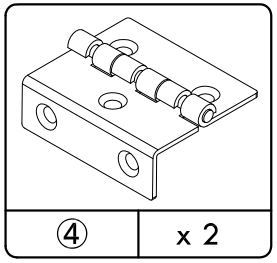

④	x 2

Bisagra

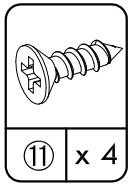

⑪	x 4

Vis 4

2

Insérer le matériel ⑤,⑦ dans la partie B & C comme indiqué.

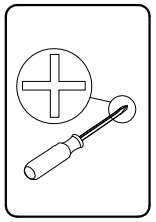

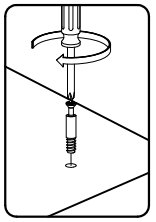

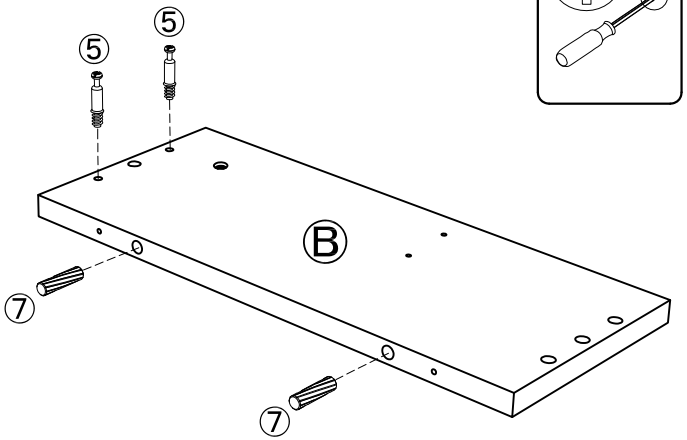

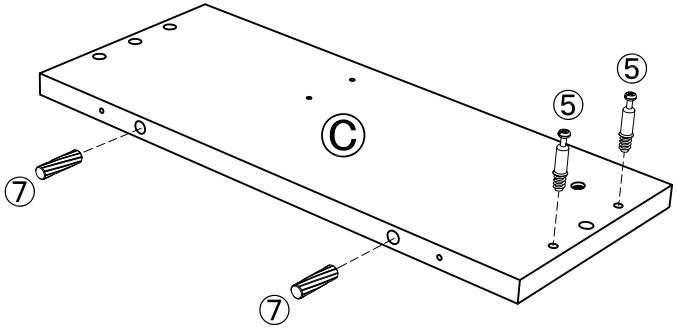

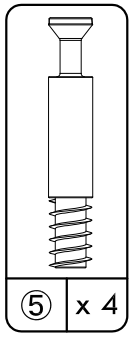

⑤	x 4

Boulon à came

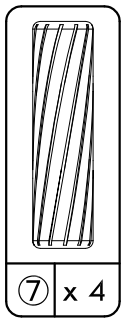

⑦	x 4

Cheville courte

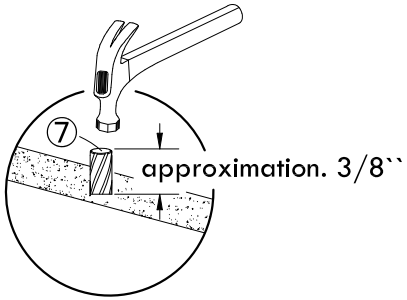

3

Insérer le matériel ③,⑤ et ⑦ dans la partie E comme indiqué.

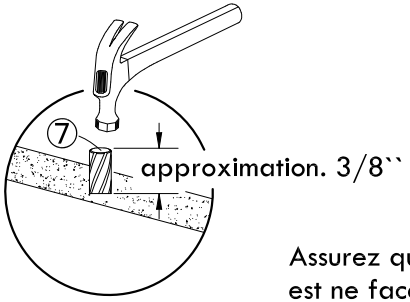

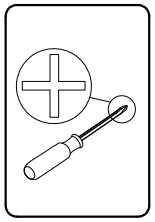

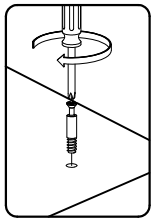

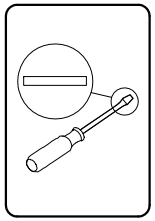

Assurez que le trou d'écrou est ne face de l'avanttrou dans le côté E de panneau.

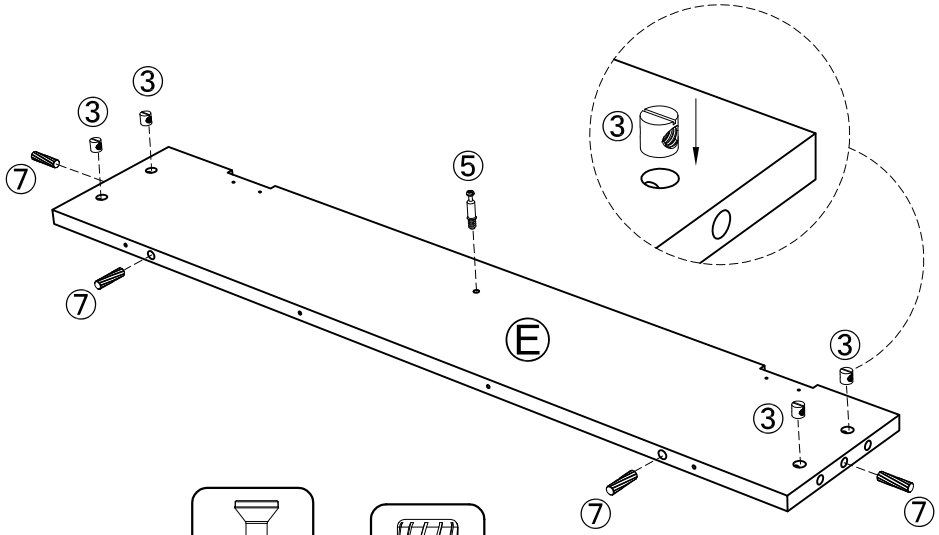

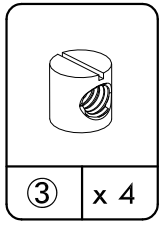

③ x 4

Écrou

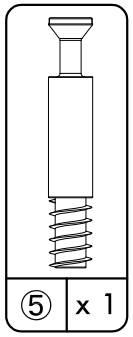

⑤ x 1

Boulon à came

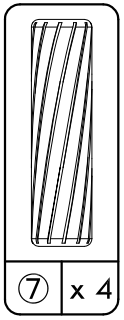

⑦ x 4

Cheville courte

4

Insérer le matériel ⑤,⑥ et ⑦ dans la partie D & G comme indiqué.

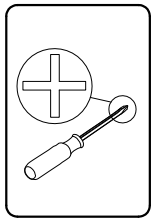

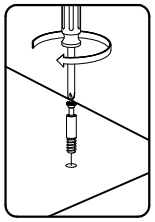

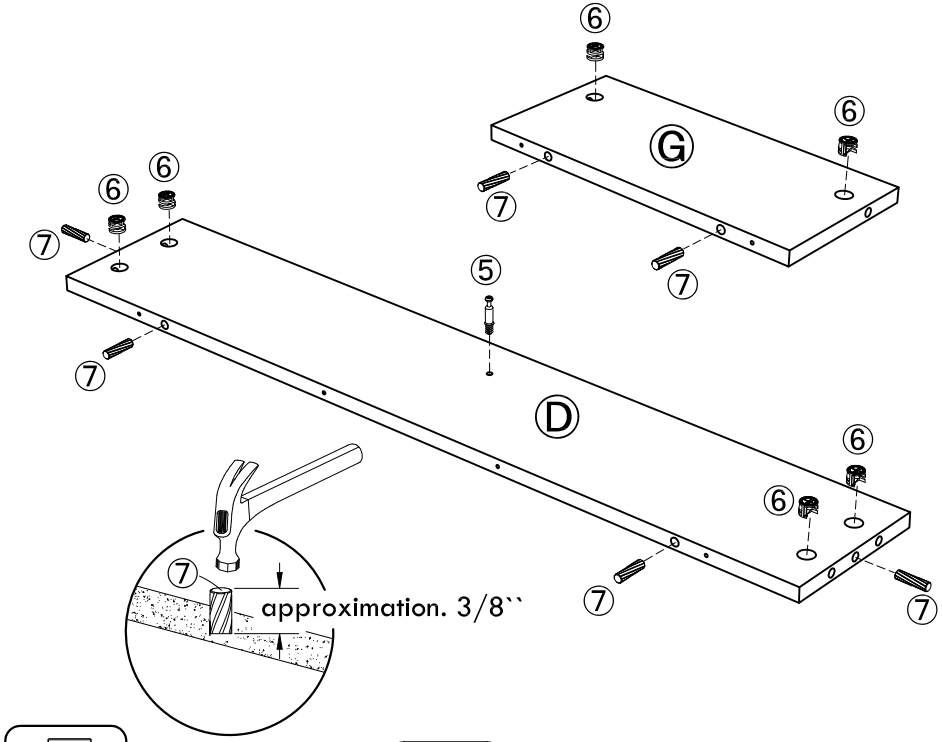

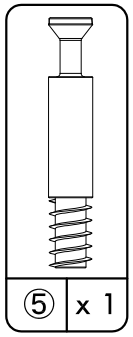

⑤ x 1

Boulon à came

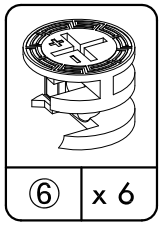

⑥ x 6

Serrure à came

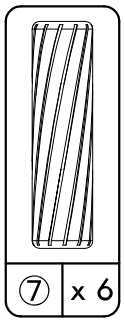

⑦ x 6

Cheville courte

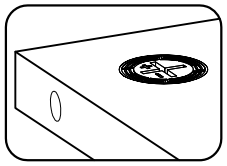

La flèche de l'écrou à came doit pointer vers le troupré-percé

5

Attachez-vous de la pièce D & E à celle G, puis serrez les ecrous verrou à came ⑥ comme indiqué.

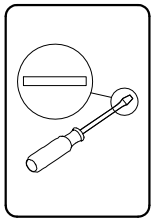

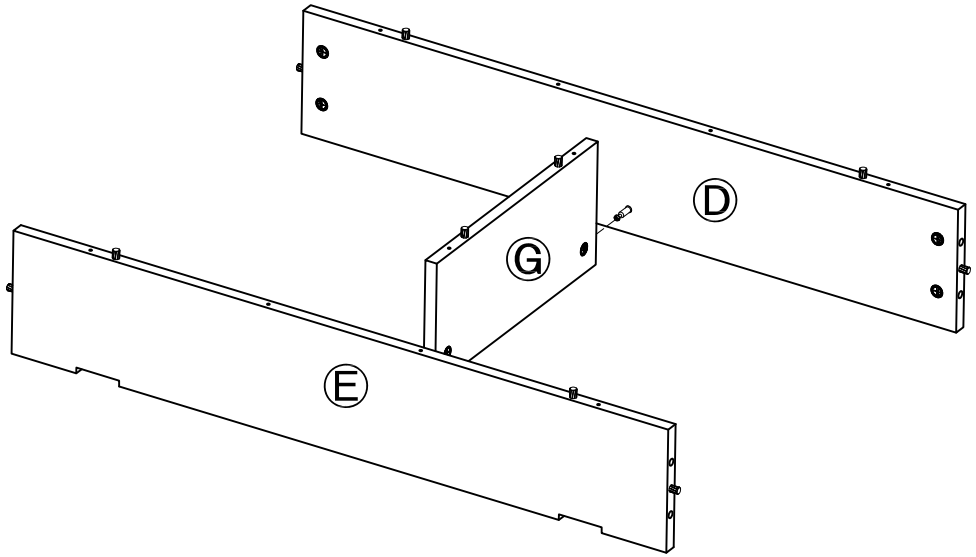

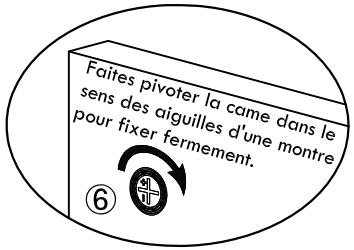

x 2

6

Attachez-vous de la pièce B & C à la structre, puis serrez les ecrous verrou à came ⑥ comme indiqué.

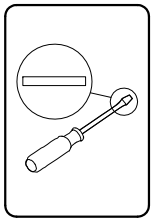

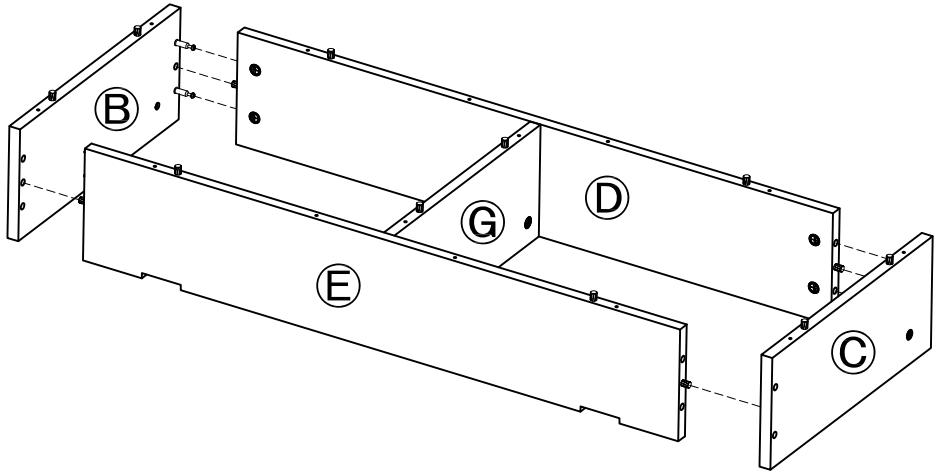

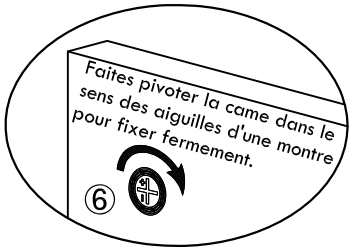

x 4

7

Attachez-vous de la pièce F à la structre au moyen de l'écrou ⑨ comme indiqué.

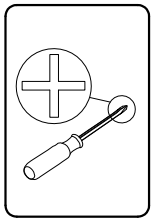

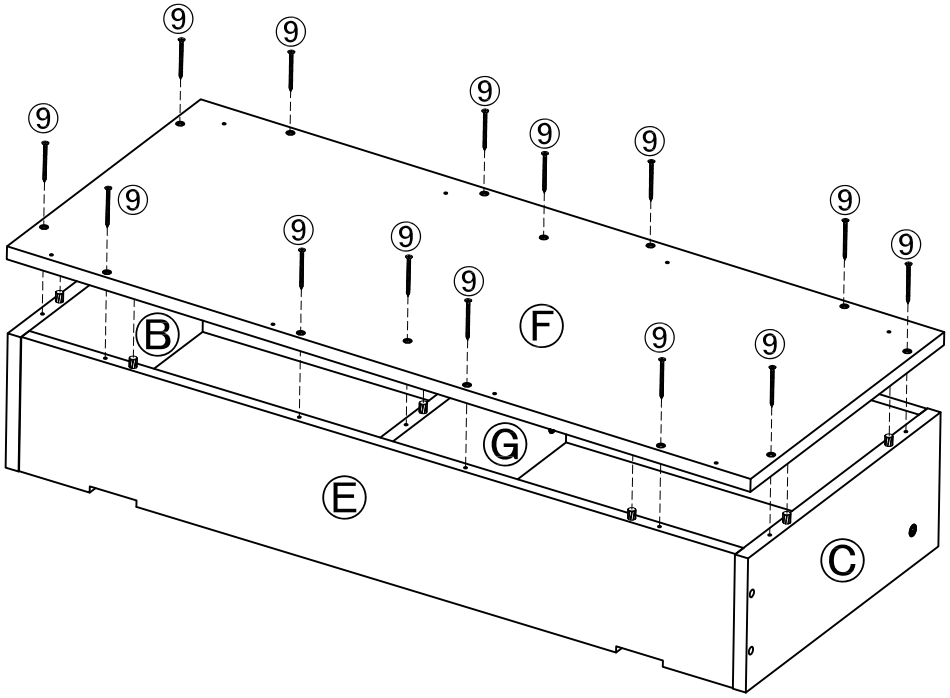

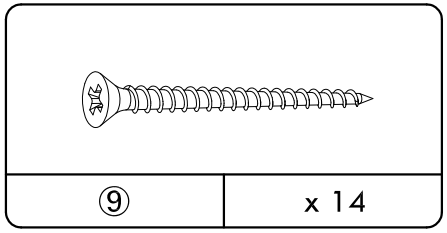

Vis 2

8

Attachez-vous de la pièce I à celle F au moyen de l'écrou ⑩ comme indiqué.

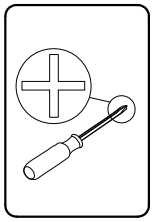

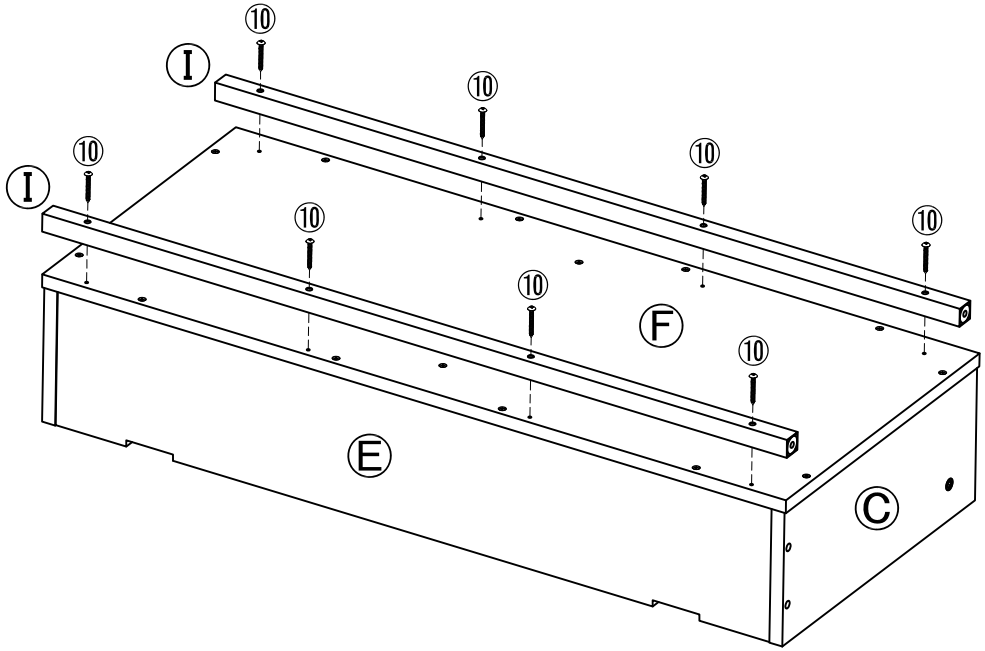

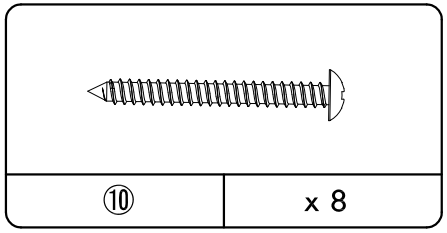

Vis 3

9

Attachez-vous de la pièce H à celle C & I & J au moyen de l'écrou ①,② et ⑬ comme indiqué.

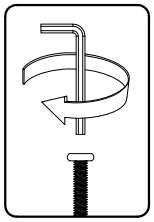

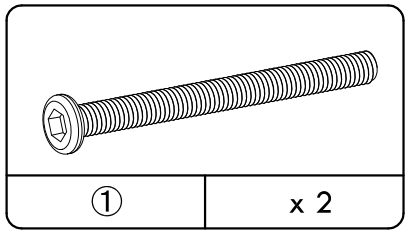

①	x 2

Vis à boulons 1

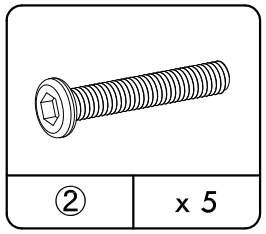

②	x 5

Vis à boulons 2

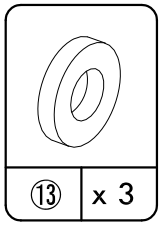

⑬	x 3

Rondelle

10

Attachez-vous de la pièce H à celle B & I & J au moyen de l'écrou ①,② et ⑬ comme indiqué.

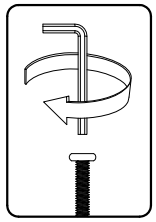

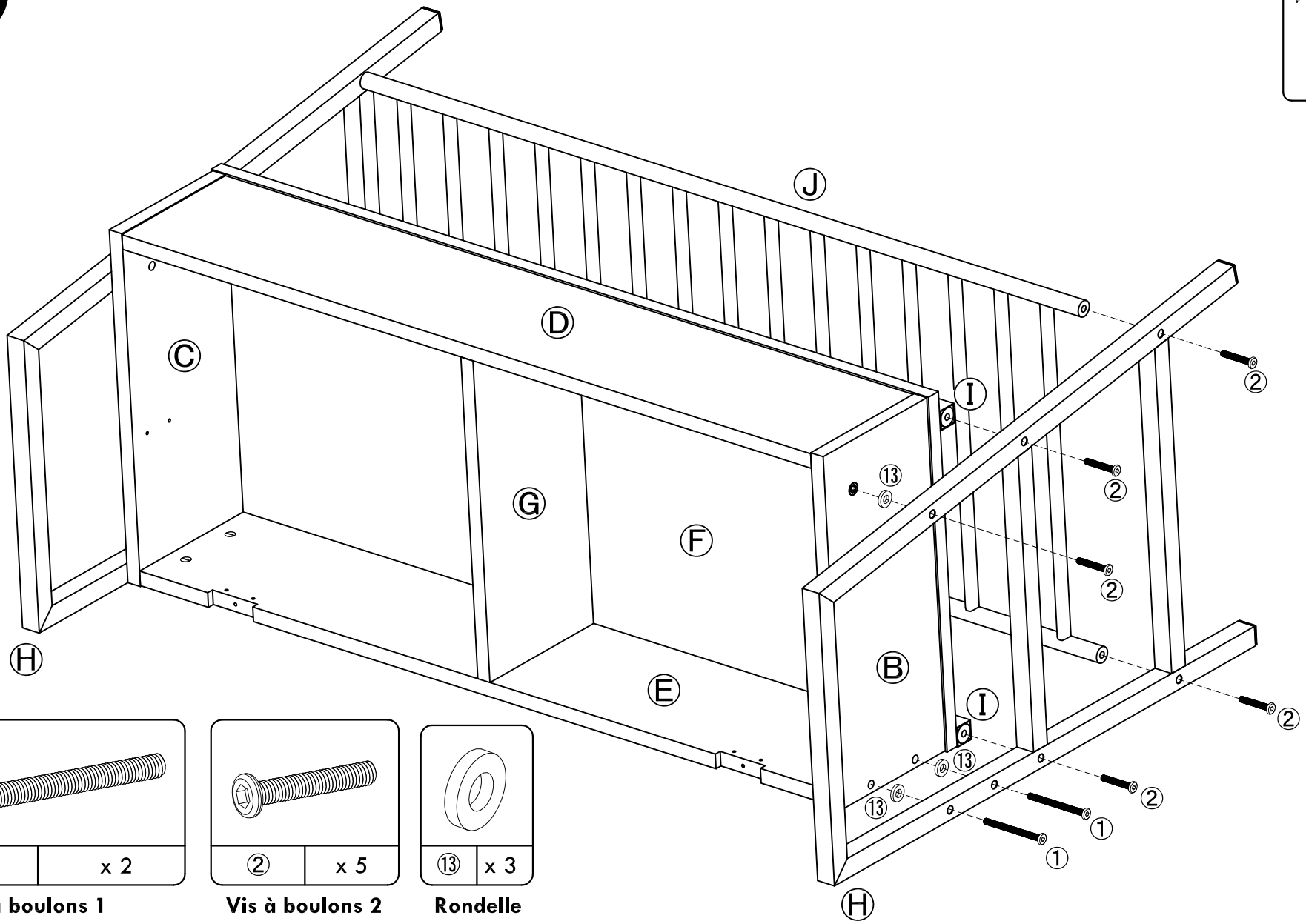

①	x 2

Vis à boulons 1

②	x 5

Vis à boulons 2

⑬	x 3

Rondelle

11

Attachez-vous de la pièce A à celle E au moyen de l'écrou ⑪ comme indiqué.

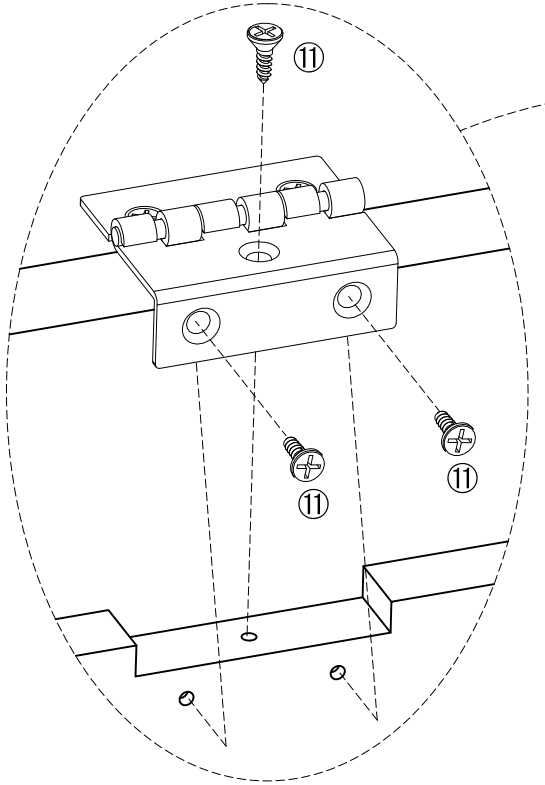

x 2

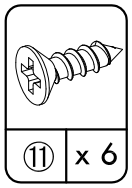

Vis 4

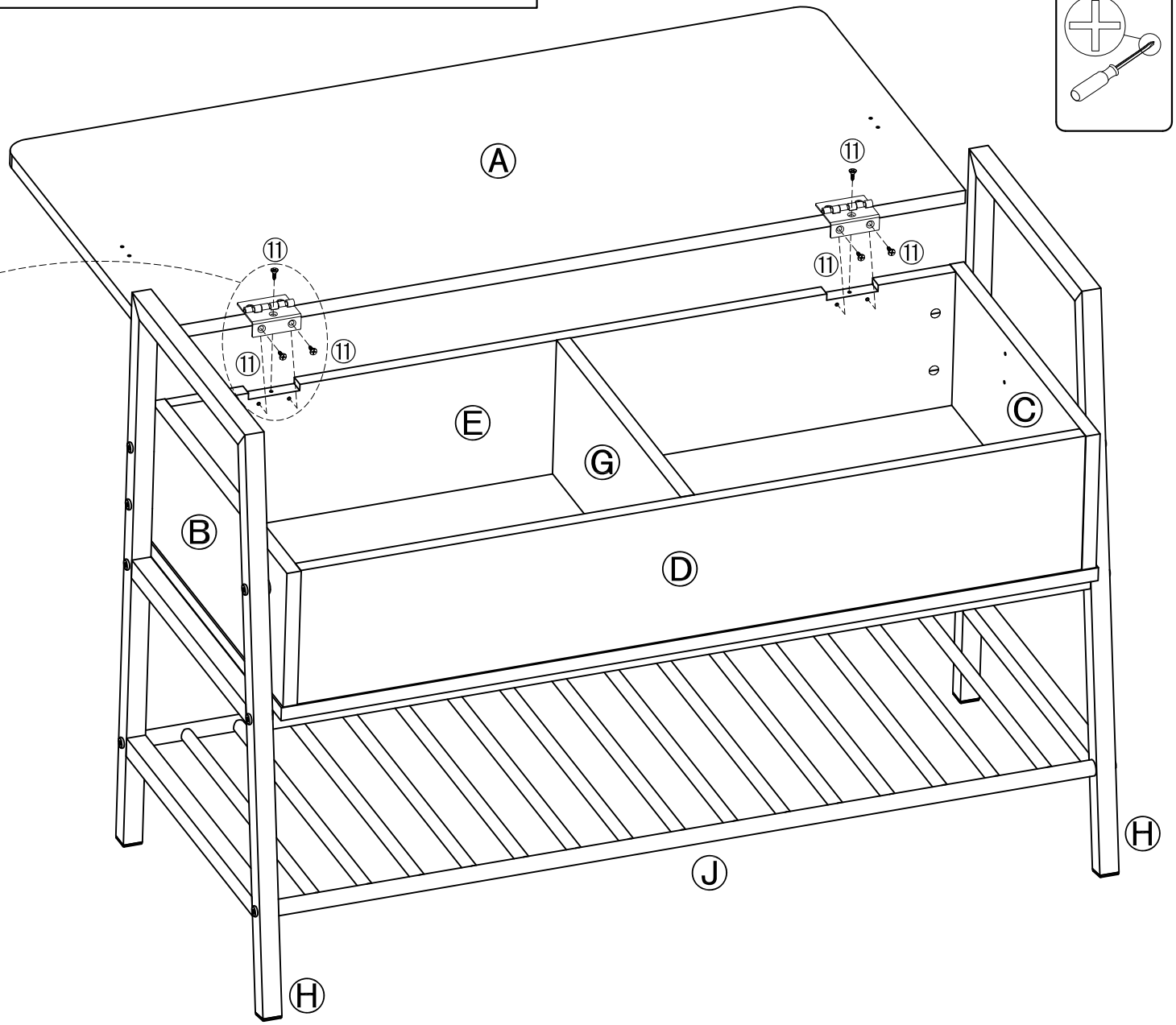

12

Attachez-vous de support de charnière ⑭,⑮ sur les partie A,B & C au moyen de l'écrou ⑧ comme indiqué.

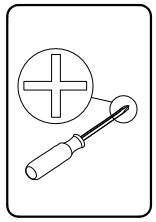

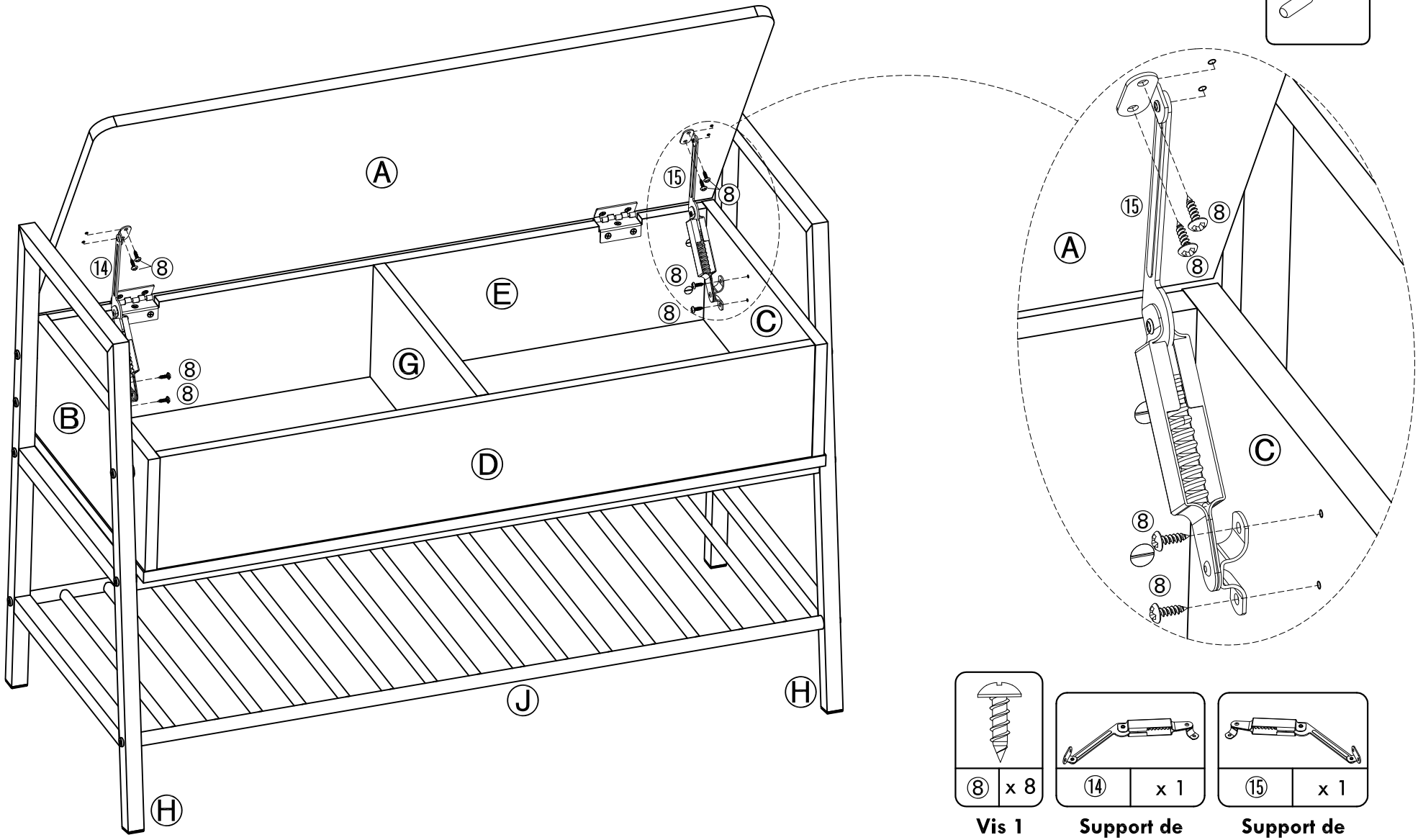

Vis 1

Support de charnière 1

Support de charnière 2

Maintenant Votre Unite Estcompletee

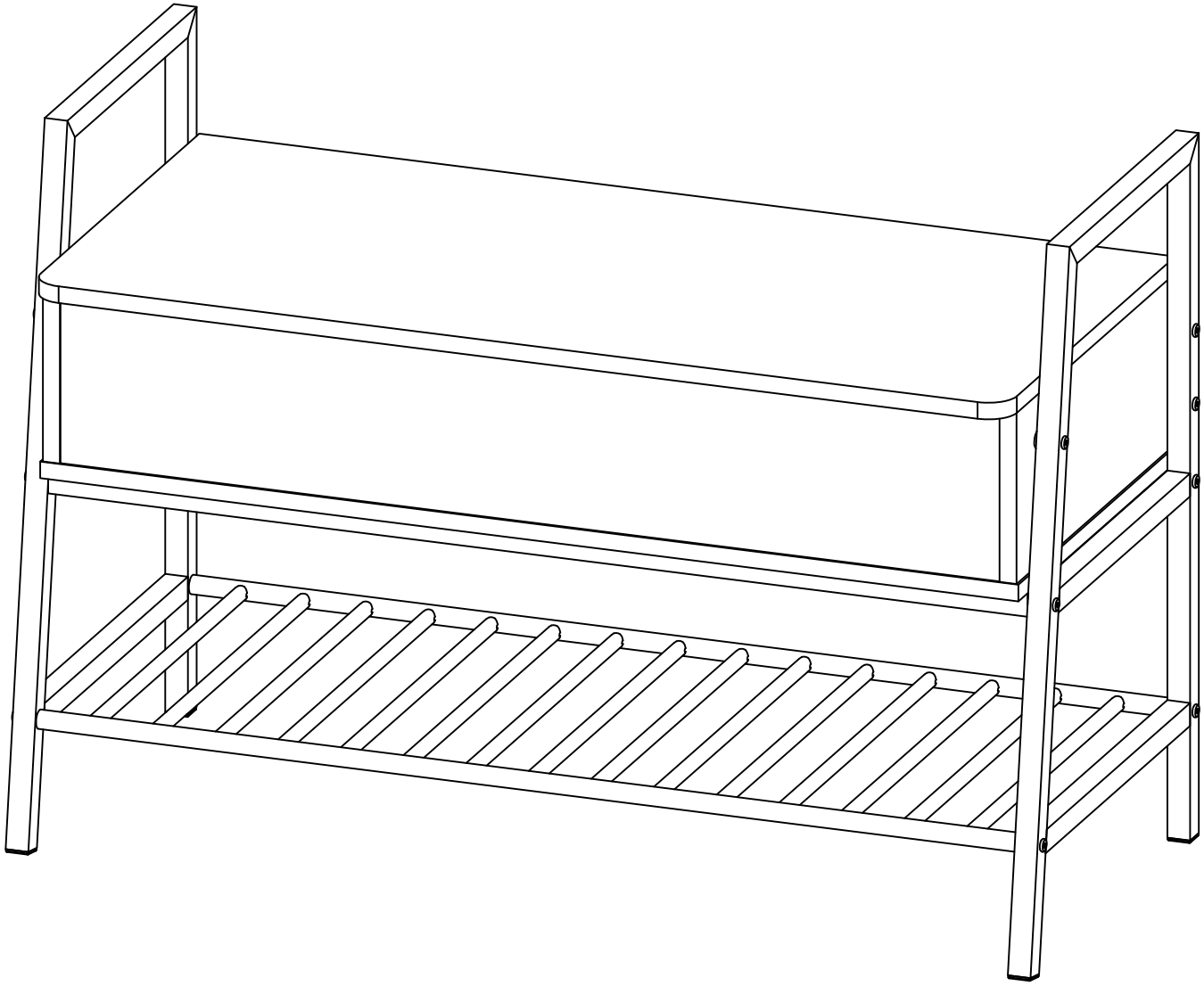

S'il vous plaît appelez pour des pièces de rechange ou de d'aide:
1-800-729-1569 Lundi-Vendredi 9am-5pm.